agrifac

PYTHON

Handleiding & Onderdelenboek 2010

for growers

HANDLEIDING & ONDERDELENBOEK VOOR PYTHON DRAINREINIGER

2010-nl
Revisie 0
22 april, 2010

Postadres	:	Agrifac Machinery b.v., postbus 78, 8330 AB Steenwijk, Nederland
Bezoekersadres	:	Agrifac Machinery b.v., Eesveenseweg 15, 8332 JA Steenwijk, Nederland
Telefoon	:	+31 (0)521-527210
Fax	:	+31 (0)521-517328
Email	:	info@agrifac.com
Internet	:	www.agrifac.com

EG-verklaring van overeenstemming
(richtlijn 2006/42/EG, bijlage IIA)

Wij,

AGRIFAC MACHINERY B.V.

Postbus 78, 8330 AB Steenwijk, Nederland,

verklaren geheel onder eigen verantwoordelijkheid dat het product:

DRAINREINIGER, type “PYTHON”

voldoet aan de richtlijn 2006/42/EG betreffende machines.

Steenwijk, april 2010.

D. Blaauw

Technisch directeur Agrifac Machinery B.V.

INHOUDSOPGAVE

Hoofdstuk **Pagina**

1. Beschrijving 1
2. Bediening 5
3. Veiligheidsinstructies 7
4. Vorstbescherming 9
5. Onderhoud 11
6. Storingen 13
7. Technische specificaties 15
8. Opties 17
9. Onderdelenlijsten 19

1. Beschrijving

De drainreiniger is opgebouwd uit de volgende delen:

- Frame
- Haspel
- Zijarm met slangaandrijving
- Geleidingsarm
- Hydrauliek
- Waterfitwerk

Frame
Een solide frame dat aangekoppeld wordt aan de driepunts-hefinrichting van een trekker biedt plaats aan:
- haspel
- pomp
- invoermechanisme
- hydraulisch systeem
- verlichting

Het frame heeft ook standaard aanhaakpunten voor het wegzetten met een heftruck.

Haspel
De haspel heeft een extra grote doorsnede. Het voordeel hiervan is dat de slang minder gebogen wordt. De leiding weerstand oftewel het drukverlies wordt daardoor niet zo groot. Door de smalle hoge constructie van de haspel kan een grote slanglengte (tot 500 m) zonder extra (be)geleiding opgerold worden.

Zijarm met slangaandrijving
De zijarm kan door middel van een hydraulische cilinder omhoog en omlaag worden bediend zodat de onderkant van de geleidingsarm recht voor de drainbuis komt te staan. De slangaandrijving bestaat uit twee hydraulische aangedreven rubber rollen van Ø 200 mm. De constructie van de rubber rollen is zodanig dat ze om de slang heen vallen en door hun grote diameter maximaal grip op de slang hebben. De tegendrukrollen zijn pendelend opgehangen zodat een verbindingskoppeling ook door de aandrijving wil. Via het schommelstuk en de stelbout kan de druk van de tegendrukrollen op de slang worden ingesteld. Bij een te lage druk kan de aandrijving op de slang gaan slippen waardoor de slang snel beschadigd. Een te hoge druk kan de slang ook beschadigen.

Meterteller: Achter de aandrijfrollen zit een meter teller. Deze registreert hoeveel meter slang er in de buis zit en kan zo eventueel de plaats van een verstopping aangeven.

Geleidingsarm
De geleidingsarm is zo ontworpen dat men eventueel over een omheining kan werken. De invoerbocht van de arm is draaibaar, zodat aan de ook aan de overzijde van de sloot de slang ingevoerd kan worden. Voor het vervoeren over de weg kan de geleidingsarm van de zijarm worden gehaald en achterop het frame geplaatst worden.

Hydrauliek
Het hydraulisch systeem wordt op een dubbelwerkende ventiel van de trekker aangesloten of op een enkelwerkende ventiel met een vrije retour. Tijdens het werken met de drainreiniger moet er continue druk op het systeem staan. De machine wordt bediend via het drievoudige ventielblok. Het ventielblok kan ook achterop of in de cabine gemonteerd

worden. Als de machine in tegengestelde draairichting werkt dan moeten de pers en retourleiding omgewisseld worden of de hydrauliekhendel in de trekker in de andere stand zetten. De hydromotoren op de haspel en de zijarm zijn zo aangesloten dat slang zowel bij het af- als oprollen mooi strak op de haspel blijft. De af- en oprolsnelheid kan geregeld worden met de regelbare smoring naast het ventielblok.

Waterfitwerk

Pomp

De waterpomp is een COMET APS 145 met een capaciteit van 132 L/Min en max. druk van 50 bar. Dit is een solide overbemeten zuigermembraan pomp aangedreven door de aftakas van de trekker. Deze is niet gevoelig voor het verpompen van vervuild water. De pomp is gemakkelijk toegankelijk om slijtage onderdelen te vervangen. Het max. toerental van de pomp is 550 omw/min, maar dit mag niet onder de 300 omw/min komen. Bij het gebruik van een 1000 of 750 toeren aftakas kan men het motortoerental van de trekker lager houden. Dit geeft een brandstofbesparing en minder lawaai. Doordat de pomp ruim bemeten is, kan men met een lager motortoerental werken.

Drukregeling

De waterdruk kan men regelen met draaiknop bovenop de drukregelaar. Met een hendel op de drukregelaar kan de pomp ontlast worden bijvoorbeeld tijdens het positioneren van de geleidingsarm voor de drainbuis.
De optimale werkdruk aan de pomp is 30 tot 35 bar. Gaat men hoger dan wordt de HPE slang te zwaar belast en heeft een kortere levensduur. Door de weerstand in de slang levert een hogere druk nauwelijks meer opbrengst.
Een lagere druk brengt te weinig water naar de kop, waardoor een slechte reiniging ontstaat.

Pompdruk	Spuitkop druk	L/min bij 315 m	Spuitkop druk	L/min bij 400 m
20 bar	6.0 bar	49,4	5 bar	47,4
25 bar	8.5 bar	56,1	7,4 bar	53,3
30 bar	10 bar	61,6	8,5 bar	58,8
35 bar	12.5 bar	67,4	11,3 bar	63,2
40 bar	14.5 bar	71,4	12,9 bar	68,6
45 bar	16.5 bar	75,7	14,8 bar	72,5

Het retourwater van de drukregelaar wordt aangesloten op de bovenkant van de geleidingsarm. Door dit water wordt de slang “gesmeerd” in de geleiding van de invoerarm. Bij het opwikkelen wordt de slang weer schoon gespoeld.

Filters

De aanzuigslang is 10 m lang met aan het eind een slootfilter. Voor de pomp zit het hoofdfilter.

Slang
Als slang wordt een HPE polyethyleen slang van 27 mm buitendiameter en een wanddikte van 3,3 mm genomen. Deze is flexibel en sterk. Een grotere diameter heeft te veel weerstand in de buis. Doordat deze buis een lager soortelijk gewicht dan 1 heeft, kan hij op het water drijven. Deze slang wordt standaard in een lengte van 315 m geleverd. Als optie geldt: 350, 400, 450 en 500 m. Langere slangen op aanvraag.

Leidingweerstand slang 27 mm						
Liter per minuut	50	60	70	80	90	100
Leidingweerstand per 100 m	3,6	5	6.5	8.25	10,2	12,2

Slangverbinder
Bij beschadiging van de slang kan het beschadigde deel verwijderd worden. De slang kan weer aan elkaar gezet worden met een slangverbinder (bestelnummer 8200361) en twee klembussen (bestelnummer 9820211.0). Bij de drainreiniger wordt een slangverbinder en twee klembussen bijgeleverd

Flexibel slangdeel
Tussen de spuitslang en de spuitkop is een flexibel slangstuk gemonteerd om het zoeken van de spuitkop te vergemakkelijken en om de spuitkop zoveel mogelijk midden in de drainbuis te houden. Aan het uiteinde zit schroefdraad 5/8” waar alle typen spuitkoppen op gemonteerd kunnen worden.

Spuitkop
De standaard gemonteerde spuitkop heeft 13 gaten van Ø 2 mm: 1 gat naar voren en 12 naar achteren onder een hoek van 15º. Dit is de ideale hoek om de drainwand te reinigen en het vuil terug te spoelen zonder beschadiging van de drainwand of bekledingsmateriaal. Het gat naar voren is om het vuil los te weken of voor het opboren van een sterk vervuilde drain. Bij een drainbuis waar het vuil erg vast aan de wand zit, kan ook gebruik worden gemaakt van een spuitkop met gaten onder een hoek van 30º naar achteren. Bij zeer vette klei kan soms een spuitkop met 3 gaten naar achteren en 1 naar voren goed werk doen om deze klei los te krijgen. Voor grotere buisdiameters zijn er speciale spuitkoppen met geleiding te gebruiken. Deze worden geleverd in de maten 60, 75, 100, en 125 mm.

2. Bediening

- Let bij het aankoppelen van de drainreiniger aan de trekker op dat de aftakas niet te lang is. Hef de drainreiniger zo hoog dat de aftakas nagenoeg recht staat.

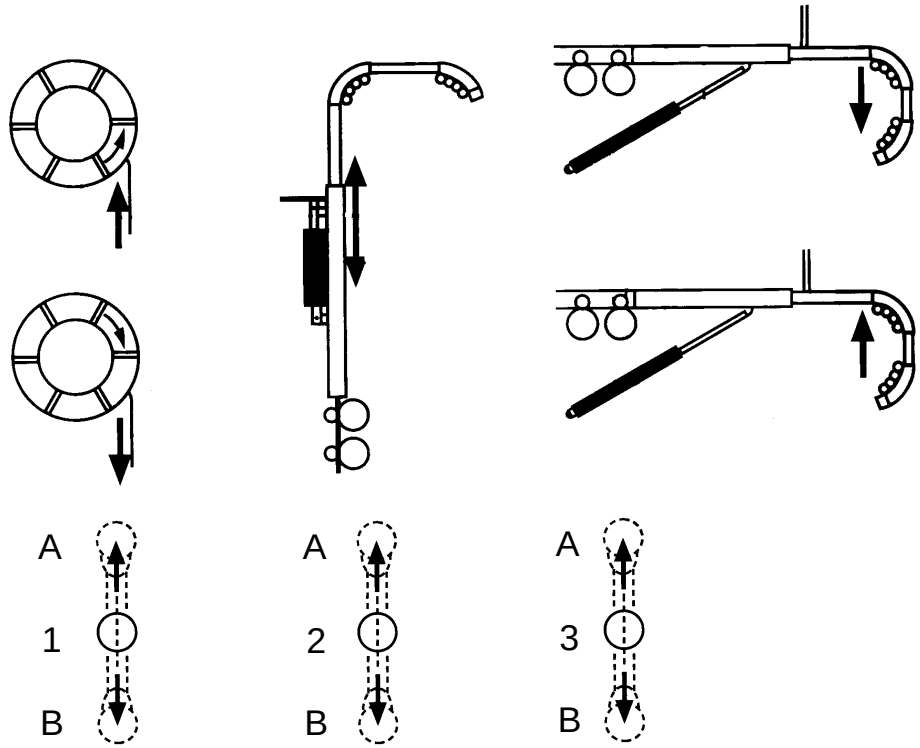

- Zet op het land de druk op het hydraulisch systeem. Maak de ketting van de zijarm los die via een pen geborgd is aan het frame. Laat de arm zakken door hendel 3 in stand A te plaatsen. Via de regelbare smoring kan de daalsnelheid van de cilinder geregeld worden.

- Plaats de geleidingsboog aan de zijarm. Monteer de aanzuigslang en hang deze over de beugels op geleidingsarm. Plaats het retourslang van de drukregelaar op de overloop aansluiting bovenop de geleidingsarm.

- Stel de invoersnelheid van de slang in op langzaam door de regelbare smoring linksom te draaien. Voer de slang door de geleidingsboog door hendel 1 in stand B te plaatsen. Stel via stelbout op het schommelstuk de druk in van de aandrukrollen op de slang. De aandrijfrollen mogen niet op de slang slippen.

- Meterteller op nul zetten.

- Drukregelaar ontspannen.

- Plaats de machine voor de drainbuis. Positioneer de geleidingsboog recht voor de drainbuis met het uiteinde van de boog maximaal 20 cm van de uiteinde van de drainbuis. Als deze afstand groter is kan bij het invoeren als de weerstand groter wordt de slang gaan knikken waardoor deze beschadigd. Zet daarom de geleidingsboog ook vast met de grondpen, zodat de geleidingsboog niet weggedrukt kan worden.

- Zet de aftakas aan met ongeveer 540 omw/min. Wacht tot de pomp water aanzuigt en span daarna de drukregelaar en stel de druk in op maximaal 35 bar. Bij een nieuwe machine is de slang nog leeg en kan het ongeveer een minuut duren voordat deze vol is. Zorg dat er via de overloopslang water langs de geleidingsboog stroomt. Hierdoor wordt de slang nat in de drainbuis gevoerd waardoor de weerstand minder is. Tijdens uit terugtrekken wordt de slang afgespoeld.

- Plaats hendel 1 in stand B, zodat de slang in de drainbuis gaat. Stel met de regelbare smoring de juiste snelheid in: ongeveer **25 tot 30 meter per minuut**. Dit is afhankelijk van de vervuiling, grondsoort, grondwaterniveau, drainsoort en werkdruk. Eventueel de druk van de drukrollen op de slang verhogen met de stelbout aan het schommelstuk.

  TIJDENS HET INVOEREN ALTIJD BIJ DE MACHINE BLIJVEN! Dit om direct te kunnen stoppen en terugtrekken als spuitkop bij een verstopping of het einde van de drainbuis is. Door slip kan de slang snel doorslijten.

- Op de meterteller kan men zien hoever de spuitkop in de drainbuis is.

- Trek de slang terug door hendel 1 in stand A te zetten. Stel de snelheid lager in op **maximaal 20 meter per minuut**.

  ALTIJD LANGZAMER TERUGTREKKEN ALS INVOEREN!

- Mocht de spuitkop bij het invoeren vastlopen in de drainbuis door een verstopping, schakel dan met hendel 1 van B naar A. Trek de slang 5 tot 10 meter terug en probeer weer opnieuw de slang in de drainbuis te voeren. Herhaal dit een aantal keer totdat de verstopping verwijderd is.

- Loopt de spuitkop na ongeveer 50 meter in de drainbuis al vast door sterke vervuiling, dan de slang weer helemaal terugtrekken, zodat het vuil uit de drainbuis gespoeld wordt. Het volgende deel van de drainbuis op dezelfde manier reinigen, zo wordt voorkomen dat de spuitkop met de slang vast in de drainbuis komt te zitten.

  ZET NOOIT DE WATERDRUK VAN DE SLANG OF DE POMP UIT ALS DE SPUITKOP MET DE SLANG IN DE DRAINBUIS ZIT! De slang kan door het zand vast slempen, waardoor de slang vast in de drainbuis komt te zitten.

- Als de drainbuis gereinigd is dan de slang helemaal terugtrekken tot de spuitkop uit de drainbuis is. Daarna drukregelaar met de hendel langzaam ontspannen. Doordat de druk van de slang wordt gehaald kan de haspel gaan terugdraaien, eventueel tegenhouden met de hand. Aftakas uitzetten, zijarm heffen en naar de volgende drainbuis rijden.

- Na gebruik altijd de druk van de drukrollen op de slang verminderen via de stelbout op het schommelstuk en de drukregelaar ontspannen.

3. Veiligheidsinstructies

- Bediening van de trekker met de machine alleen door bevoegde personen.
- Starten en laten draaien van trekker met of zonder machine in een gesloten ruimte is verboden.
- Bij reparaties aan trekker of machine, trekker uitzetten.
- Bij transport de geleidingsboog van de zijarm nemen en achterop het frame plaatsen op de daarvoor bestemde beugels.
- Bij transport de zijarm volledig heffen en vastzetten met de ketting aan het frame.
- Bij werkende machine veiligheidsvoorschriften in acht nemen.

4. Vorstbescherming

Als de machine niet in een vorstvrije ruimte staat dan de volgende aanwijzingen opvolgen:

1. Aanzuigfilter op de machine aftappen, door de wartelring los te draaien en het filter leeg te gooien.

2. Slang volledig op de haspel draaien en de spuitkop aan de haspel vast maken.

3. Pomp aanzetten en lucht laten aanzuigen.

4. Drukregelaar spannen en regelknop helemaal indraaien.

5. Haspel langzaam laten opwinden, door hendel 1 in stand A te zetten. Water spuit nu uit de spuitkop. Stop als al het water uit de slang is en er alleen nog lucht uit de spuitkop komt (ongeveer 4 tot 5 minuten). Zet hendel 1 in stand 0 en zet de pomp uit.

6. Drukregelaar ontspannen.

7. Pomp vullen met antivriesmiddel door de aansluitkoppeling van de zuigslang op de pomp te demonteren.

8. As van de pomp enkele omwentelingen laten draaien, zodat het antivriesmiddel door de hele pomp verspreid wordt.

5. Onderhoud

- Smeernippel op aandrijfwielen en scharnierpunten op schommelstuk elke week smeren.
- Nylon rollen na gebruik oliën om roesten van de asjes tegen te gaan.
- Asje van de meterteller dagelijks oliën om roesten tegen te gaan.
- Na eerste ±5 bedrijfsuren bouten en moeren natrekken.
- Dagelijks of indien nodig meerdere keren daags het aanzuigfilter op de machine reinigen.
- Waterpomp regelmatig met schoon water doorspoelen (pompen). Vooral als er vanuit een smerige of ondiepe sloot wordt gepompt.
- Regelmatig het oliepeil van de waterpomp controleren.
- Na iedere 200 bedrijfsuren of 1 keer per jaar olie van de waterpomp verversen (zie hoofdstuk "Technische specificaties"). Bij het aftappen, de pomp-as enige malen draaien tot er geen olie meer uitkomt.
- Een keer per jaar de haspellagers smeren.

In geval van eigen hydrauliekvoeding:

- 1 keer per jaar olie van tandwielkast (tussen waterpomp en hydrauliekpomp) verversen (zie hoofdstuk "Technische specificaties").

6. Storingen

Storing	Oorzaak	Instructies
Pomp zuigt niet aan.	• Filter verstopt of zuigslang en/of koppelingen lekken.	• Filter reinigen. • Lekkage verhelpen.
Druk op de manometer onregelmatig.	• Pomp krijgt niet voldoende water. • Druk in de pompwindketel te laag. • Vuil tussen kleppen.	• Zorg dat slootfilter onder water is. • Windketel oppompen 3,5 bar. • Reinigen.
Druk is niet te regelen.	• Klep en zitting in de drukregelaar versleten. • Gietbraam in het drukregelhuis.	• Vervangen. • Uitvijlen.
Waterdruk valt weg.	• Oliestand te laag. • Klepveer stuk.	• Olie bijvullen. • Kleppen vernieuwen.
Pomp klopt (tikt).	• Aanzuigfilter verstopt	• Filter reinigen.
Hydrauliek werkt niet.	• Regelbare smoring staat volledig open.	• Smoring enkele slagen dicht draaien (rechtsom).
Haspel rolt niet af.	• Vuil in terugslagsmoring op de haspel-hydromotor.	• Reinigen.
Haspel rolt niet op.	• Vuil in terugslagsmoring op de aandrijfrol-hydromotor.	• Reinigen.
Olie wordt te heet.	• Gat in het terugslagsmoring op de aandrijfrol-hydromotor te klein of vervuilt.	• Reinigen of het gat (Ø1,3 mm) een paar tiende millimeter opboren.

7. Technische specificaties

Lengte:	75 cm
Breedte:	240 cm
Hoogte:	235 cm
Gewicht:	350 kg
Hefpennen	Categorie 2
Hydromotoren:	2x 157 cc
Oliecapaciteit:	20 l/min
Waterpomp:	4 membranen
Olie specificatie:	20W30 / 2,9 l
Max. toerental:	540 omw/min
Max. capaciteit:	132 l/min
Max. pompdruk:	50 bar
Max. systeem waterdruk:	35 bar
Lengte aanzuigslang:	10 m
Overloopslang:	6 m
Spuitslang:	Polyetheen Ø27 x 3,3 mm Standaardlengte 315 m
Standaard spuitkop:	1x Ø 2 mm naar voren 12x Ø 2mm naar achteren

Eigen hydrauliek voeding:

Olie specificatie:	HV68 / 50 l
Olie specificatie tandwielkast:	W90

8. Opties

Schachtenbogen
Voor het reinigen drains die in een verzamelpunt (schacht) samenkomen, zijn extra hulpstukken leverbaar. Er zijn twee modellen:

- Schachtenset voor 30 cm Nr. 9821007.0
- Schachtenset voor 40 tot 60 cm Nr. 9821008.0

Hiermee kan de slang extra scherp gebogen worden om in de drain in te voeren.

Verlengarm
Als optie is een verlengstuk van 2 m te verkrijgen. Deze kan tussen de zijarm en geleidingsboog geplaatst worden, zodat men voor speciale gevallen verder van de sloot kan blijven. Bij diepe sloten kan het ook tussen de twee bochten geplaatst worden.

- Verlengarm Nr. 9820217.0
- Klembout Nr. 9820134.0

Uitschuifsysteem
Met deze optie kan de geleidingsboog via een hydraulische cilinder worden uitschoven ten opzichte van de zijarm. De uitschuifcilinder wordt bediend via de middelste hendel van het standaard 3voudige bedieningsblok. Met deze hydraulische uitschuifcilinder wordt het positioneren van de geleidingsarm voor de drainbuis gemakkelijker.

- Uitschuifsysteem Nr. 9821006.0

Elektrisch-hydraulische afstandsbediening
De hydraulische functies kunnen ook elektrisch aangestuurd worden. De functies worden dan bediend via 3 schakelaars op een kast met een 10 meter lange kabel. Deze kast kan in de cabine geplaatst worden zodat de machine vanaf de trekker bediend kan worden. Ook is het door de 10 meter lange kabel mogelijk de machine te bedienen als u zelf aan de slootwal bij de drainbuis staat.

- Elektrisch-hydraulische afstandsbediening Nr. 9821010.0

Eigen hydraulische voeding
De drainreiniger kan met een eigen hydraulische voeding uitgerust worden. De machine maakt dan geen gebruik van de hydrauliek van de trekker. De hydrauliekpomp is direct achter de waterpomp geplaatst en behoefd zo geen aparte aandrijving. De hydrauliektank wordt achteraan het frame bevestigd. Het oliepeil van de tank moet regelmatig via het peilglas gecontroleerd worden en het retourfilter moet bij verontreinigingen worden vervangen. Het toerental van de aftakas mag **maximaal 300 omw/min** zijn, anders wordt de hydrauliekpomp te zwaar belast.

- Eigen hydraulische voeding Nr. 9821011.0

Langere slangen

- Polyetheenslang Ø27 x 3,3 mm L=315 meter Nr. 8200321
- Polyetheenslang Ø27 x 3,3 mm L=350 meter Nr. 8200325
- Polyetheenslang Ø27 x 3,3 mm L=400 meter Nr. 8200340
- Polyetheenslang Ø27 x 3,3 mm L=450 meter Nr. 8200345
- Polyetheenslang Ø27 x 3,3 mm L=500 meter Nr. 8200350

Andere lengtes op aanvraag.

Spuitkoppen

Voor verschillende omstandigheden en verschillende drainbuis diameters zijn er diverse spuitkoppen leverbaar. Alle spuitkoppen kunnen worden gemonteerd op de flexibele slang aan het uiteinde van de spuitslang. .

Opsporingssystemen

Bij het reinigen van de drainage komt het ook voor dat de spuitkop niet verder wil vanwege verstopping of verzakking van de buis. Wanneer de buis recht gelegd is, kan men aan de hand van de meterteller uitmeten waar men de buis moet opgraven. Maar zeker bij wat oudere systemen klopt dit niet altijd.
Hiervoor kan men een opsporingssysteem toepassen. Dit is ultra moderne apparatuur, waarbij d.m.v. een zender en ontvanger de plaats van het probleem gelokaliseerd kan worden. De bestaande spuitkop wordt vervangen door een met een zender. Boven de grond kan dan met de ontvanger de plaats opgezocht worden. De ontvanger geeft een steeds hoger frequent geluid bij het naderen van de zender.
Er zijn drie modellen leverbaar die zich onderscheiden door verschillende reikwijdtes en extra toebehoren.

Type	**Bereik**	**Omschrijving**	**Onderdeel nr.**
TECTA	3 m	Compact model	7212700
FARMA	4 m	Koptelefoon	7212750
ALTRA	10 m		7212760

9. Onderdelenlijsten

Betreffende reserveonderdelen

Gebruik originele Agrifac reserveonderdelen. Andere reservedelen kunnen negatieve effecten op de machine hebben en onveilige situaties veroorzaken.

Agrifac kan niet aansprakelijk gesteld worden voor:

- schade ontstaan door het gebruik van niet originele onderdelen;
- schade ontstaan door modificaties die niet door Agrifac zijn aangebracht.

Bij het bestellen van onderdelen altijd het nummer van uw machine vermelden.

Het machinenummer staat vermeld op het typeplaatje.

Machinenummer: ……

INHOUDSOPGAVE

DRAINREINIGER 20
FRAME 22
ZIJARM 24
GELEIDINGSARM 26
HYDRAULIEK 28
WATERFITWERK 30
COMET APS 145 32
COMET VRS DRUKREGELAAR 34
ZUIGFILTER 35
ZUIGSLANG 36
OPTIE: SCHACHTENBOOG 30 CM 37
OPTIE: SCHACHTENBOOG 40 - 60 CM 38
OPTIE: UITSCHUIFSYSTEEM 39
OPTIE: ELEKTRISCH-HYDRAULISCHE AFSTANDSBEDIENING 40
OPTIE: EIGEN HYDRAULISCHE VOEDING 42
OPTIE: ZIJARM MET 4 AANGEDREVEN WIELEN 44
OPTIE: SPUITKOPPEN (OVERZICHT) 46

DRAINREINIGER
Nr. 9821001.0

Pos.	Code	Aantal	Benaming
1	9821002.0	1	FRAME
2	9821003.0	1	ZIJARM
3	9821004.0	1	GELEIDINGSARM
4	9821012.0	1	HYDRAULIEK
5	9821013.0	1	WATERFITWERK
6	7020168	1	CILINDER D=25/40 SLAG=750
7	9820038.0	1	GRONDPEN
8	8200361	1	KOPPELSTUK VOOR SLANG (Ø27x3.3) (voor slang reparatie)
9	9820211.0	2	KLEMBUS VOOR SLANG (Ø27x3.3) (voor slang reparatie)
10	7860317	1	AFTAKAS W 2102
11	-		
12	7934259	2	INSTEEKDOP Ø19 x 1.5
13	3027630	4	BOUT M12 x 25 DIN 933
14	3142120	4	MOER ZELFBORGEND M12 DIN 985
15	3027716	2	BOUT M16 x 55 DIN 933
16	3060764	2	BOUT M16 x 100 DIN 931
17	3142160	4	MOER ZELFBORGEND M16 DIN 985

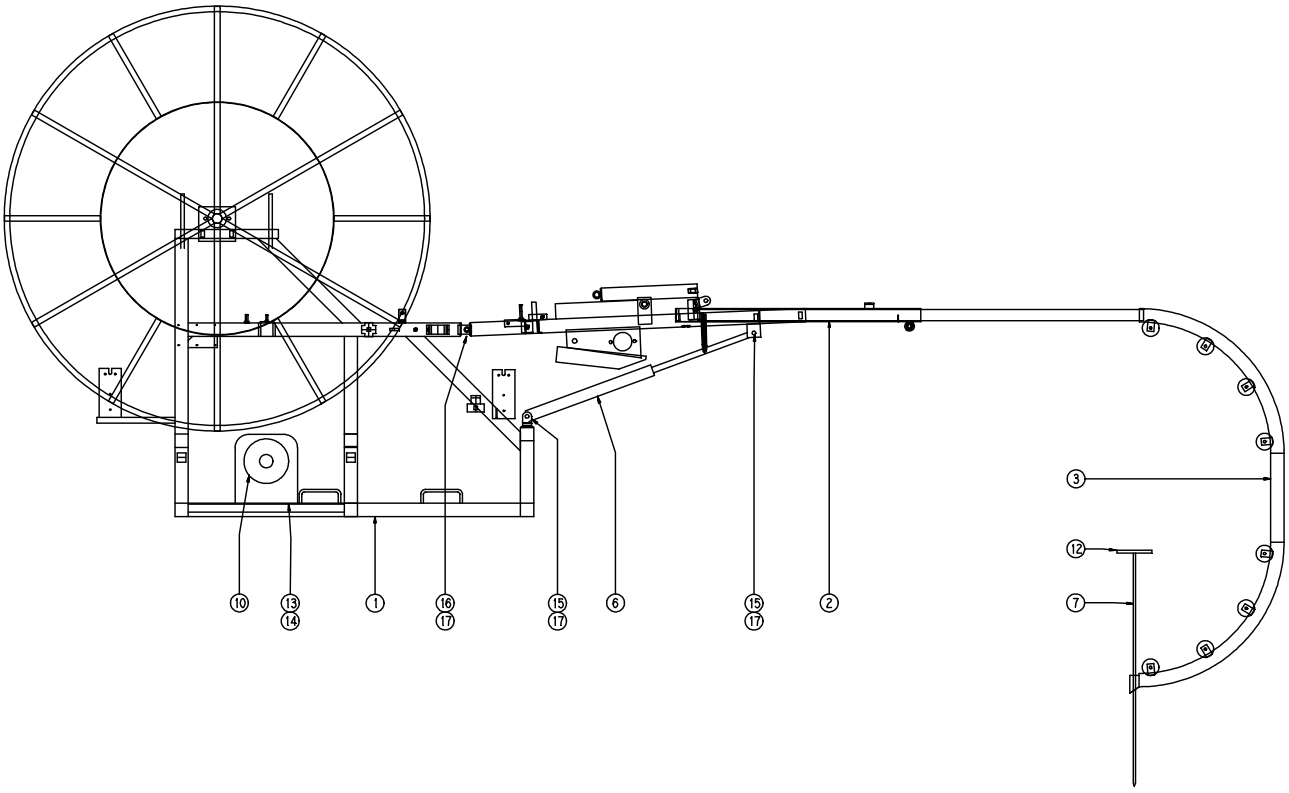

FRAME
Nr. 9821002.0

Pos.	Code	Aantal	Benaming
1	9820065.0	1	FRAME
2	9820158.0	1	HASPEL
3	9820172.0	4	SEGMENT GAAS
4	9820058.0	4	STRIP BEVESTIGING GAAS
5	9820028.0	1	BESCHERMBEUGEL
6	9820045.0	1	HAAK AFTAKAS
7	9820048.0	1	PEN TOPSTANG
8	9820044.0	1	PENNEN AAN KETTING
9	9820033.0	2	STRIP SCHARNIERBESCHERMING
10	2670400	2	RUBBER 100 x 50 x 5
11	5033040	2	LAGERHUIS + LAGER PASEY 40
12	7240755	1	HYDROMOTOR T-SERIE 157cc
13	8270452	1	TYPE PLAAT
14	8270454	1	PATENT PLATE
15	7975140	1	STICKER “MAX. 35 BAR PRESSURE”
16	7975170	1	STICKER “GEPRUFTE SICHERHEIT”
17	-		
18	8255510	1	VERLICHTINGSET
19	7740073	50	KABELBUNDELBAND 4.8 x 360
20	7961810	1	LANGZAAMVERKEERBORD
21	7961846	2	REFLECTOR
22	7978315	2	HEFPEN 28mm CAT. 2
23	3280040	3	BORGVEER 4mm
24	0910104	1	KETTING 4mm 15 SCHAKELS
25	7934598	4	INSTEEKDOP 60 x 60 x 3
26	7934595	4	INSTEEKDOP 60 x 40 x 4
27	7934280	15	INSTEEKDOP 25 x 25 x 2
28	2292028	1	SLANG HDPE Ø32 x 2 L=12000
29	4110014	2	SMEERNIPPEL 1/8”
30	3250885	74	BLINDKLINKNAGEL Ø5.0 x 20.0
31	3250852	8	BLINDKLINKNAGEL Ø5.0 x 14.0
32	3250615	2	BLINDKLINKNAGEL Ø4.0 x 12.0
33	3309555	4	CILINDERKOPSCHROEF M5 x 16 DIN 84
34	3142050	8	MOER ZELFBORGEND M5 DIN 985
35	3142080	2	MOER ZELFBORGEND M8 DIN 985
36	3765080	2	SLUITRING M8 DIN 125A
37	3027636	4	BOUT M12 x 40 DIN 933
38	3060678	4	BOUT M12 x 80 DIN 931
39	3142120	9	MOER ZELFBORGEND M12 DIN 985
40	3765120	7	SLUITRING M12 DIN 125A

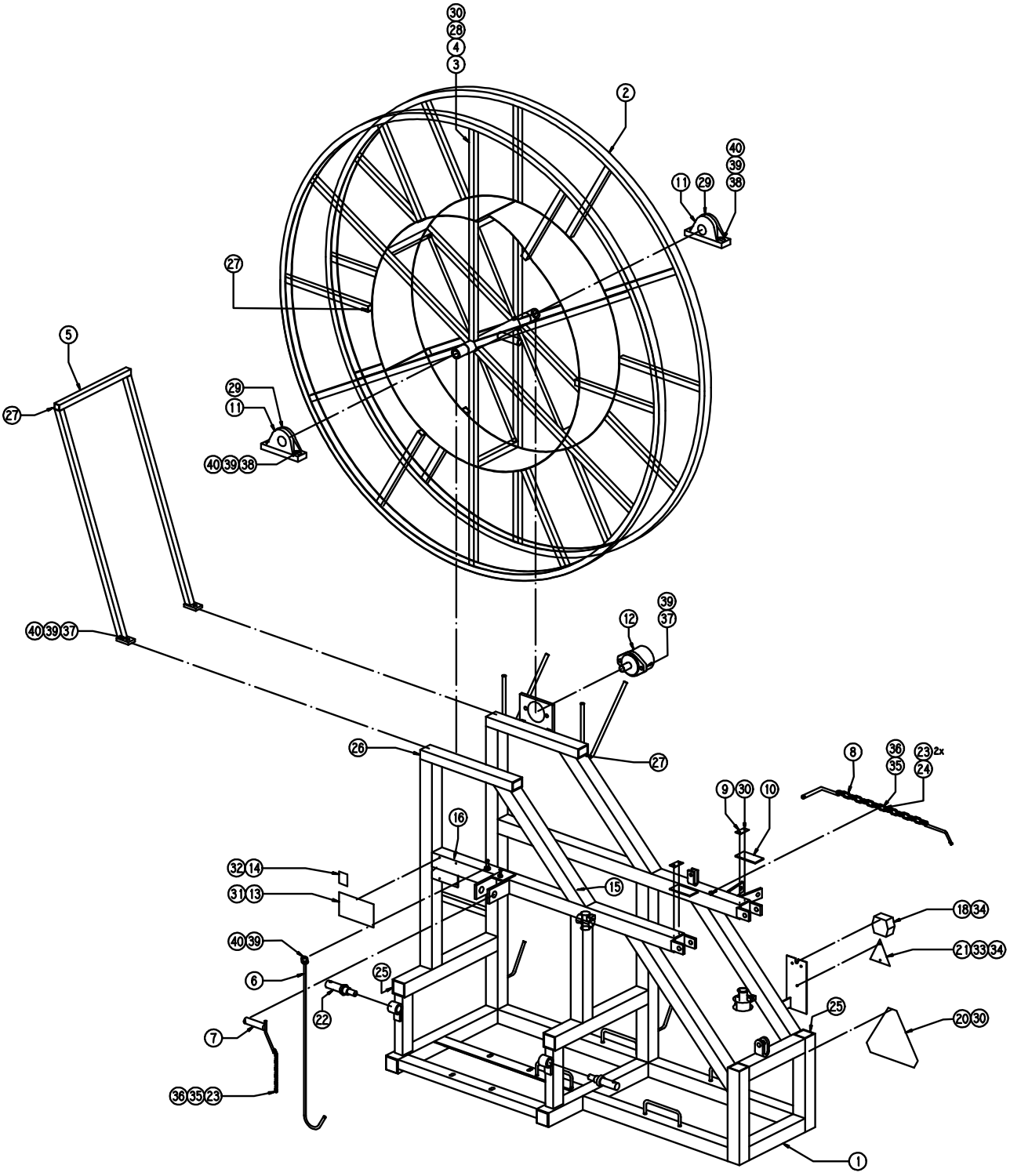
30
28
4
3
2
40
39
38
11
29
27
5
29
11
40 39 38
27
40 39 37
39
37
12
26
27
8
36
35
23 2x
24
9
30
10
16
32 14
31 13
15
18 34
21 33 34
40 39
6
25
22
7
36 35 23
25
20 30
1

ZIJARM
Nr. 9821003.0

Pos.	Code	Aantal	Benaming
1	9820109.0	1	ZIJARM
2	9820134.0	1	KLEMBOUT GELEIDINGSARM
3	9820145.0	1	DRUKROL HEFBOOM
4	9820026.0	1	JUKBOUT
5	9820139.0	1	SCHOMMELJUK DRUKROL
6	9820015.0	2	AANDRUKWIEL Ø100
7	9820142.0	1	STELBOUT DRUKROL
8	9820150.0	1	DRUKVEER DRUKROL
9	9820014.0	1	AANDRIJFWIEL MOTORZIJDE Ø200
10	9820011.0	1	KETTINGWIEL MOTORZIJDE GAT Ø35
11	9820013.0	1	AANDRIJFWIEL GEDREVEN Ø200 + LAGER
12	9820012.0	1	KETTINGWIEL GEDREVEN GAT Ø22
13	9820157.0	1	AS GEDREVEN WIEL
14	9820035.0	1	BESCHERMKAP KETTING
15	9820152.0	1	STEUN METERTELLER
16	8200156	1	METERTELLER
17	8200152	1	WIEL VOOR METERTELLER
18	4830140	1	TREKVEER d=1 D=10 Lbo=60 RVS
19	8257549	2	GELEIDEROL KLEIN Ø50
20	8257550	1	GELEIDEROL GROOT Ø75
21	7240755	1	HYDROMOTOR T-SERIE 157cc
22	6100195	1	ROLKETTING ½" x 5/16" 64 rollen
23	6180080	1	SLUITSCHAKEL ½"
24	7934590	1	INSTEEKDOP 60 x 20 x 2
25	7934595	1	INSTEEKDOP 60 x 40 x 4
26	7934600	1	INSTEEKDOP 60 x 60 x 4
27	7934259	1	INSTEEKDOP Ø19 x 1,5
28	4110089	2	SMEERNIPPEL M8
29	3230390	1	SPLITPEN Ø5 x 40 DIN 94
30	3027426	2	BOUT M4 x 16 DIN 933
31	3142040	2	MOER ZELFBORGEND M4 DIN 985
32	3027540	2	BOUT M8 x 20 DIN 933
33	3750282	1	CARROSSERIERING M8 DIN 9021
34	3027582	1	BOUT M10 x 20 DIN 933
35	3027590	1	BOUT M10 x 35 DIN 933
36	3060638	1	BOUT M10 x 80 DIN 931
37	3142100	3	MOER ZELFBORGEND M10 DIN 985
38	3765100	2	SLUITRING M10 DIN 125A
39	3027636	2	BOUT M12 x 40 DIN 933
40	3060676	2	BOUT M12 x 75 DIN 931
41	3142120	9	MOER ZELFBORGEND M12 DIN 985
42	3750340	5	CARROSSERIERING M12 DIN 9021
43	3142200	2	MOER ZELFBORGEND M20 DIN 985
44	3765200	1	SLUITRING M20 DIN 125A
45	-		
46	7975135	1	STICKER "QUETSCHGEFAHR"

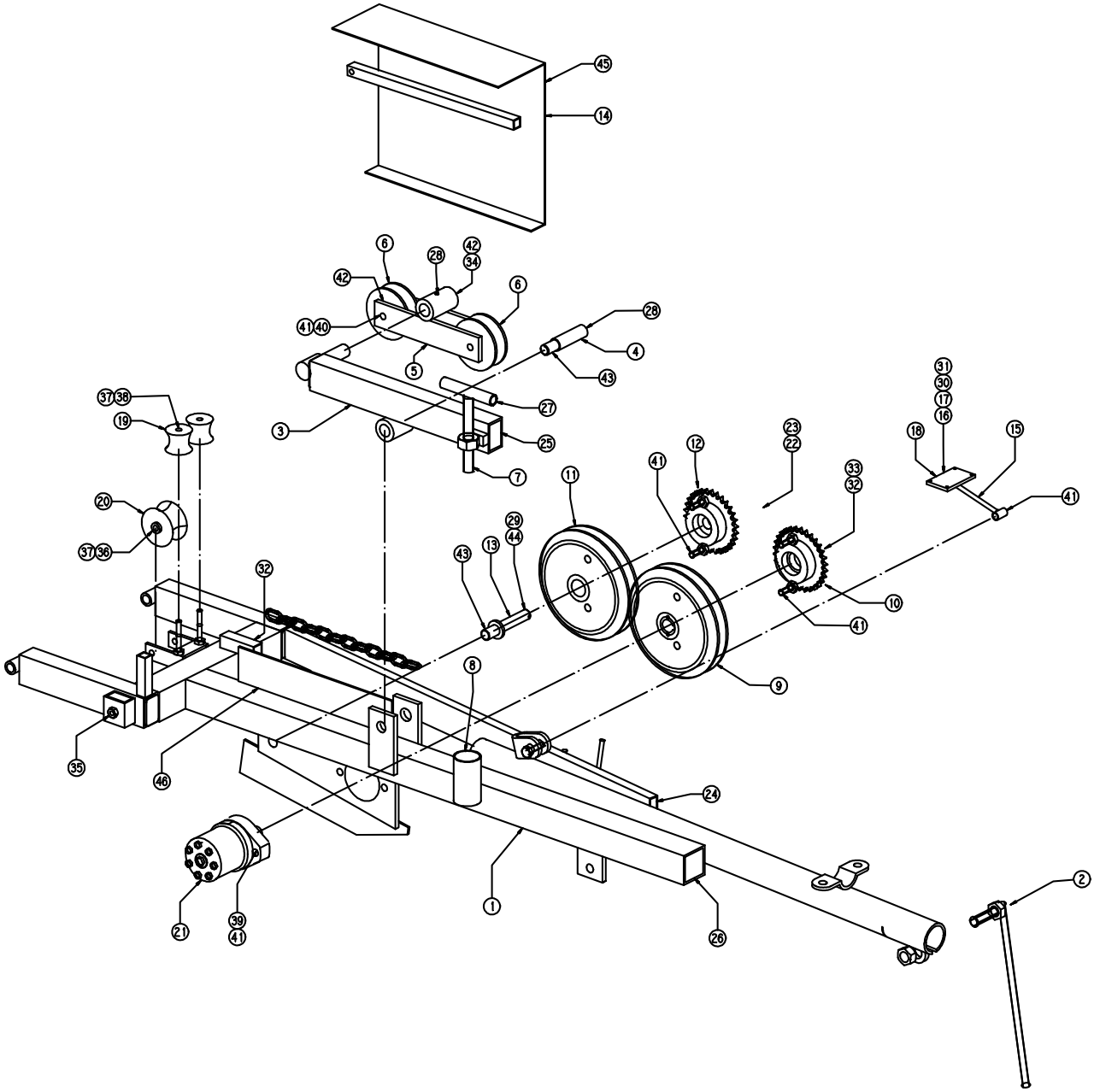
45
14
6
28
42
34
42
6
41 40
28
4
5
43
37 38
19
27
3
25
7
31
30
17
16
18
15
23
22
12
41
11
33
32
41
20
29
44
37 36
43
13
32
10
41
8
9
35
46
24
2
21
39
41
1
26

GELEIDINGSARM
Nr. 9821004.0

Pos.	Code	Aantal	Benaming
1	9820174.0	1	GELEIDINGSBOOG
2	9820183.0	1	KLEMBOUT GELEIDINGSBOOG
3	9820230.0	1	GLIJSTRIP PE 50 x 5 L=1000
4	3250852	6	BLINDKLINKNAGEL Ø5.0 x 14.0
5	8257550	4	GELEIDEROL GROOT Ø75
6	3060638	4	BOUT M10 x 85 DIN 931
7	3142100	4	MOER ZELFBORGEND M10 DIN 985
8	7934265	1	INSTEEKDOP Ø32
9	9820185.0	1	SCHACHTENBOOG STANDAARD
10	9820231.0	1	GLIJSTRIP PE 50 x 5 L=1040
11	3250852	8	BLINDKLINKNAGEL Ø5.0 x 14.0
12	8257550	4	GELEIDEROL GROOT Ø75
13	3060638	4	BOUT M10 x 85 DIN 931
14	3142100	4	MOER ZELFBORGEND M10 DIN 985
15	3025100	1	VLEUGELBOUT M8 x 25 DIN 316

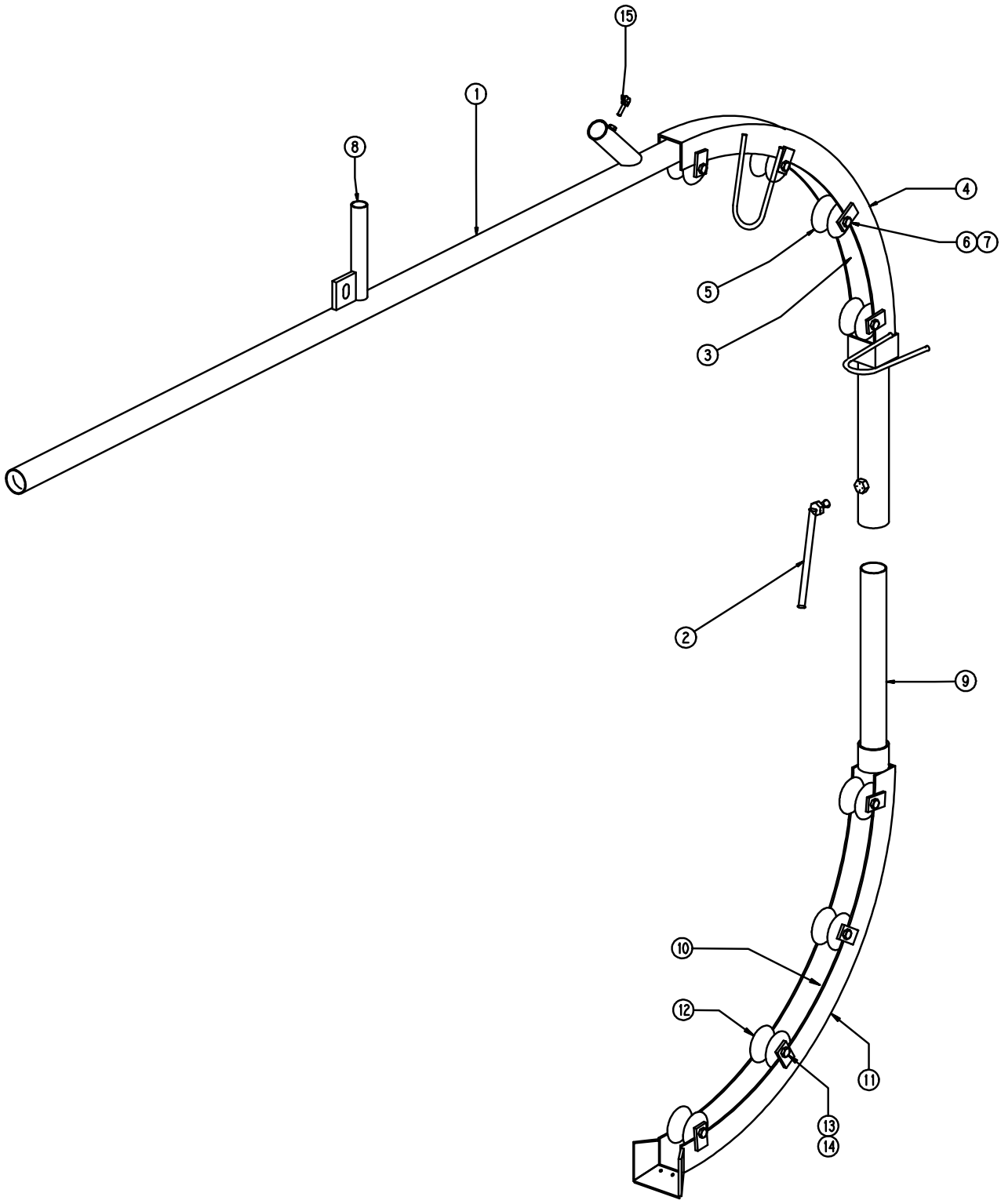
15
1
8
4
6
7
5
3
2
9
10
12
11
13
14

HYDRAULIEK
Nr. 9821012.0

Pos.	Code	Aantal	Benaming
1	7242667	1	REGELBLOK 3-VOUDIG
2	9820227.0	1	HYDR.BUIS Ø12 x 1 L=70
3	9820228.0	1	HYDR.BUIS Ø12 x 1 L=110
4	9820229.0	1	HYDR.BUIS Ø12 x 1 L=130
5	7321777	2	HAAKSE KOPPELING WE 12 LR ½”
6	7390696	1	REGELBARE SMORING DV-10-07-1.0-P
7	7320267	2	INSTELBARE KOPPELING ERT 12 L
8	7321561	2	T-KOPPELING T 12 L
9	7320554	2	INSCHROEFKOPPELING GE 12 LR
10	7320556	7	INSCHROEFKOPPELING GE 12 LR ½”
11	7320748	1	REDUCEERKOPPELING GRV-A 12/8 L
12	9987302.0	2	INSCHROEFKOPPELING GE LR 3/8” BEWERKT
13	3360757	2	STELSCHROEF M8 x 8 0,7 mm BORING
14	5301035	6	MULTISEAL 3/8” 17.3x23.9x2.1
15	7320110	2	DRAADPLUG DP 3/8”
16	7320524	2	INSCHROEFKOPPELING GE 8 LR
17	7220005	1	SMOORPLAAT Ø1 mm
18	7220006	1	SMOORPLAAT Ø0.5 mm
19	9820063.0	2	SMOORTERUGSLAGKLEP
20	5301040	4	MULTISEAL ½” 21.5x28.7x2.5
21	7128601	2	HYDR. SLANG 2STC 10 A05 A05 L=2000
22	7128603	2	HYDR. SLANG 2STC 10 A35 A35 L=3300
23	7128479	1	HYDR. SLANG 2STC 6 A05 A35 L=3700
24	7128602	2	HYDR. SLANG 2STC 10 A05 A05 L=1500
25	7128508	1	HYDR. SLANG 2STC 6 A35 A35 L=3000
26	7128509	1	HYDR. SLANG 2STC 6 A05 A35 L=3800
27	7322920	2	STEKER ½” DN 10
28	7322930	2	STOFKAP DN 10
29	-		
30	9820054.0	1	HYDRAULIEKBLOKSTEUN
31	9820053.0	1	AFSTANDSBUIS Ø15x1.5 L=130
32	9820052.0	1	STICKERPLAAT
33	7975130	1	STICKER HYDRAULIEKBEDIENING
34	3060590	3	BOUT M8 x 55 DIN 931
35	3142080	3	MOER ZELFBORGEND M8 DIN 985
36	3060554	1	BOUT M10 x 150 DIN 931
37	3142100	1	MOER ZELFBORGEND M10 DIN 985

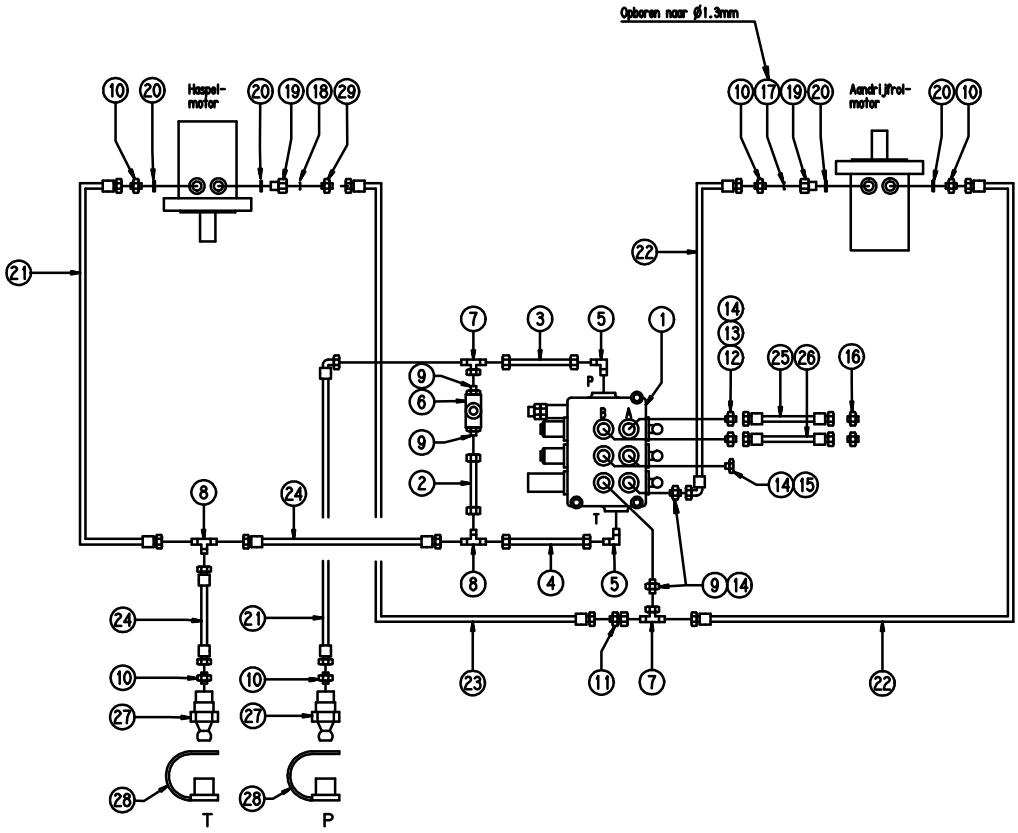
Opboren naar ø1.3mm
Haspel-motor
Aandrijfrol-motor
T
P

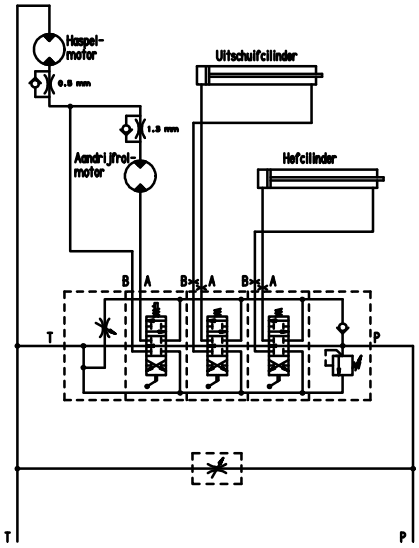
Haspel-motor
0.8 mm
1.3 mm
Aandrijfrol-motor
Uitschuifcilinder
Hefcilinder
B
A
T
P

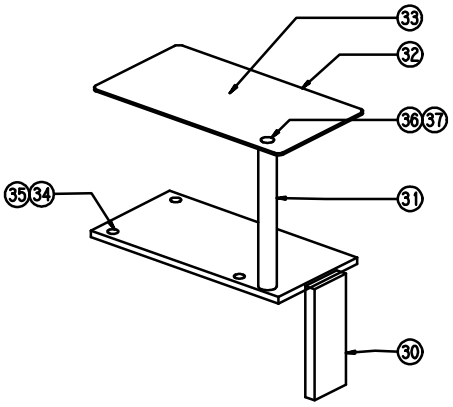

WATERFITWERK
Nr. 9821013.0

Pos.	Code	Aantal	Benaming
1	8200455	1	POMP COMET APS 145
2	7320110	2	PLUG DP 3/8”
3	4005135	1	KNIE HAAKS ¾” BiBu
4	2212850	1	ZUIGSLANG PVC Ø40 x 54 L=1000
5	4550950	4	SLANGKLEM 38-50 SS
6	7315044	1	TULE RECHT 2” x 40
7	7315230	1	WARTEL 2”
8	7315880	3	O-RING 39.3 x 2.62
9	7315469	1	ZUIGFILTER 2”
10	5222176	1	RUBBERRING 76 x 60 x 6 NBR
11	9821005.0	1	SAMENSTELLING ZUIGSLANG
12	7128604	1	HYDR. SLANG 2STC 20 A05 G79 L=750
13	7128605	2	HYDR. SLANG 2STC 20 G79 G79 L=850
14	9820050.0	1	HOUDER DRUKREGELAAR
15	8200490	1	DRUKREGELAAR
16	2212930	1	ZUIGSLANG 1” L=10000
17	4550930	2	SLANGKLEM 22-32 OS0030 RVS
18	7320715	1	INSCHROEFKOPPELING GRS ¾” x ¼” R
19	7270240	1	MANOMETER 0-60
20	4005530	1	DUBBELE NIPPEL ¾” nr. 280
21	8200469	1	SWIVELKOPPELING ¾”
22	4005686	1	KOPPELING ¾” BiBu
23	8200499	1	KOPPELSTUK AAN HASPEL
24	9820211.0	2	KLEMBUS VOOR SLANG Ø27x3.3
25	8200321	1	SLANG Ø27x3.3 L=315 000 (standaard)
25	8200325	1	SLANG Ø27x3.3 L=350 000 (optie)
25	8200340	1	SLANG Ø27x3.3 L=400 000 (optie)
25	8200345	1	SLANG Ø27x3.3 L=450 000 (optie)
25	8200350	1	SLANG Ø27x3.3 L=500 000 (optie)
26	8200363	1	SLANG PILAAR 5/8”
27	8200360	1	FLEXIBELE SLANG
28	8200420	1	SPUITKOP 1x naar voren + 12x 15º naar achteren
29	3027540	1	BOUT M8 x 20 DIN 933

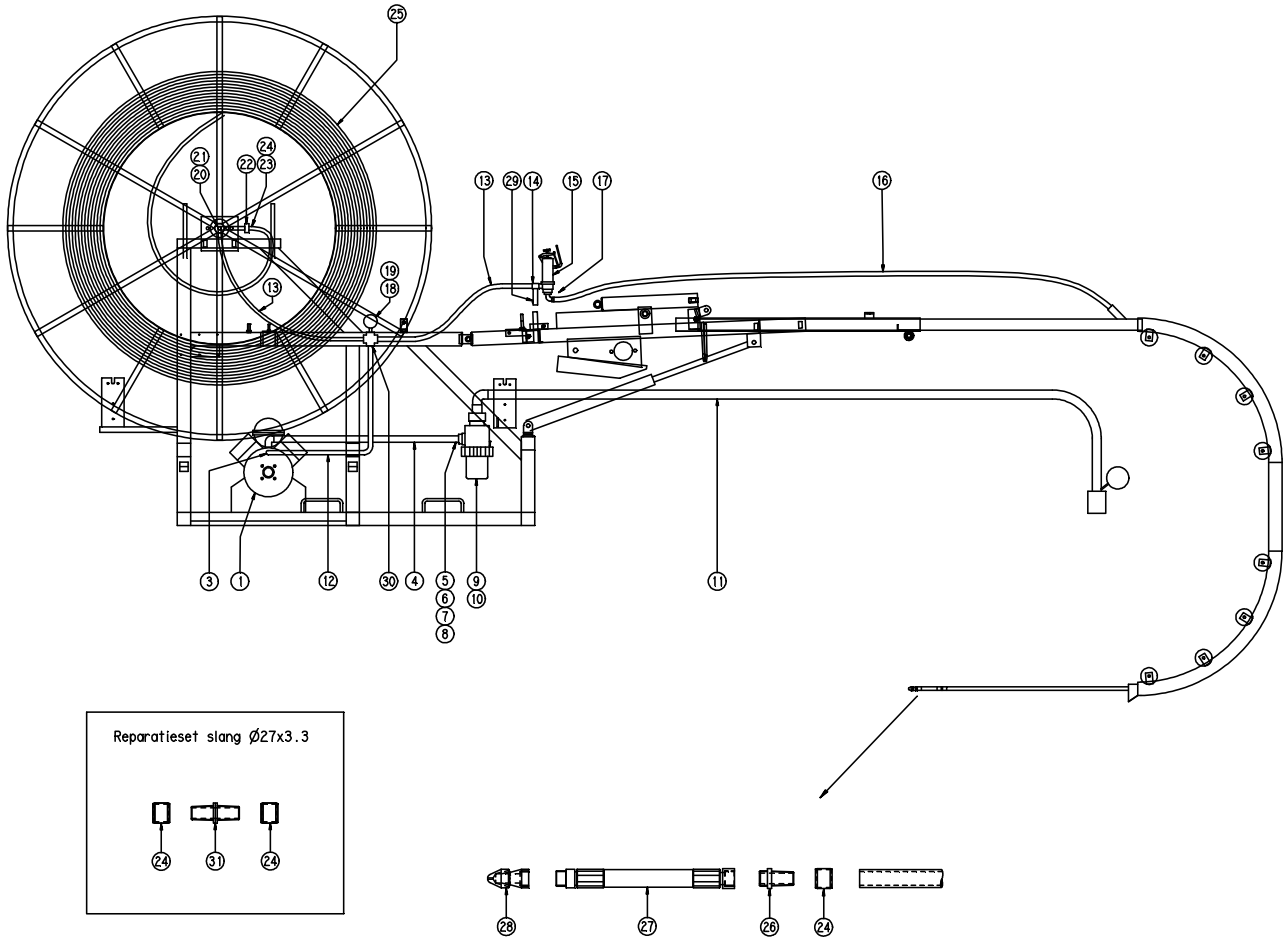
25
21
20
24
22
23
13
19
18
13
29
14
15
17
16
3
1
12
30
4
5
6
7
8
9
10
11
Reparatieset slang Ø27x3.3
24
31
24
28
27
26
24

COMET APS 145

Pos.	Code	Aantal	Code ARAG	Benaming
1	-	1	0402 0143	DEKSEL
2	-	1	1210 0373	O-RING Ø3,53x73,03
3	-	1	0421 0012	OLIERESERVOIR
4	-	1	1210 0002	O-RING Ø2,62x20,7
5	-	1	1200 0052	VLEUGELMOER 2”
6	-	1	2801 0057	KNIE HAAKS Ø45
7	-	2	1210 0197	O-RING Ø2,62x39,34
9	-	1	2000 0096	VERLOOPNIPPEL 1¾”-2”
10	-	1	1210 0113	O-RING Ø2,62x47,3
11	-	1	0019 0068	OLIEKEERRING Ø40x60x10
12	-	1	1210 0351	O-RING Ø2,62x120,32
13	-	1	1210 0355	O-RING Ø2,62x164,77
14	-	1	0403 0140	POMPHUIS
15	-	1	0438 0078	KOGELLAGER Ø40
16	-	1	0601 0264	PASRING Ø40,5
17	-	1	2813 0030	KEERRING Ø40
18	-	2	0010 0003	OPSLUITRING Ø109,5
19	-	1	0437 0076	DRAAIROL
21	-	1	0001 0409	KRUKAS
23	-	1	2813 0070	KEERRING Ø55
24	-	1	0601 0279	PASRING Ø55,3
25	-	1	0438 0009	KOGELLAGER Ø55
26	-	1	1210 0369	O-RING Ø3,53x117,1
27	-	1	1210 0365	O-RING Ø2,62x158,42
28	-	1	1210 0359	O-RING Ø3,53x196,4
29	-	1	1009 0168	FLENS
30	-	1	0019 0089	OLIEKEERRING Ø72
31	-	1	3020 0007	SEEGERRING
32	-	8	3609 0009	SCHROEF M10x35
33	-	2	2400 0084	POMPHUISVOET
34	-	8	3607 0220	BOUT M10
35	-	1	3200 0019	PLUG
36	-	8	3020 0006	SEEGERRING Ø18
37	-	4	3011 0003	PIN Ø18X75
38	-	1	0205 0064	ZUIGERSTANG
39	-	4	2409 0068	ZUIGER Ø70
41	-	4	0020 0001	ZUIGERVEER Ø70
42	-	4	0400 0071	CILINDERBUS
43	-	4	1800 0012	MEMBRAAN Ø125
44	-	4	2419 0042	TAPEIND
45	-	4	0602 0011	BORGPLAAT
46	-	8	3607 0025	BOUT M8
47	-	1	3610 0003	LUCHTVENTIEL
48	-	2	1209 0033	PAKKING Ø14
49	-	1	0003 0027	ACCUMULATOR
50	-	1	1800 0034	MEMBRAAN
51	-	1	0460 0005	MEMBRAANHOUDER
52	-	1	0002 0031	ACCUMULATOR
53	-	8	0604 0015	MOER M8
54	-	1	2000 0024	DUBBELE NIPPEL ¾”
55	-	1	1225 0014	ACCUMULATOR COMPLEET
56	-	1	1200 0038	VLEUGELMOER ½” GAS
57	-	1	2802 0020	THULE Ø10
58	-	1	1209 0013	PAKKING Ø12
59	-	1	2826 0006	KRAAN RECHTS ½”
60	-	1	1214 0017	KRAAN RECHTS COMPLEET
61	-	1	2803 0434	KOPPELSTUK
62	-	1	2826 0005	KRAAN LINKS ½”
63	-	1	1209 0013	PAKKING Ø12
64	-	1	2802 0020	THULE Ø10
65	-	1	1200 0038	VLEUGELMOER ½” GAS
66	-	1	1214 0016	KRAAN LINKS COMPLEET
67	-	1	1219 0035	VEILIGHEIDSKLEP
68	-	8	3609 0009	BOUT M10X35
69	-	1	3200 0064	PLUG
70	-	1	1009 0167	FLENS
71	-	16	3609 0009	BOUT M10X35
72	-	16	2811 0098	RING Ø10,5
73	-	4	3202 0218	KLEPKAMER
74	-	8	1210 0385	O-RING Ø2,62x45,69
75	-	8	1205 0030	KLEPHUIS
76	-	8	1802 0015	VEER Ø11X17

77	-	8	3604 0009	KLEP
78	-	8	3009 0014	KLEPZITTING
79	-	8	1210 0114	O-RING Ø3,53x36,1
80	-	8	1220 0034	KLEP COMPLEET
81	-	32	3609 0057	BOUT M12X65
82	-	32	2811 0025	RING Ø13
83	-	4	3218 0099	KLEPPENHUIS
84	-	4	1210 0047	O-RING Ø2,62x22,22
85	-	4	1210 0145	O-RING Ø2,62x28,25
86	-	4	3202 0219	KLEPKAMER
87	-	1	2416 0276	BESCHERMKAP AFTAKAS

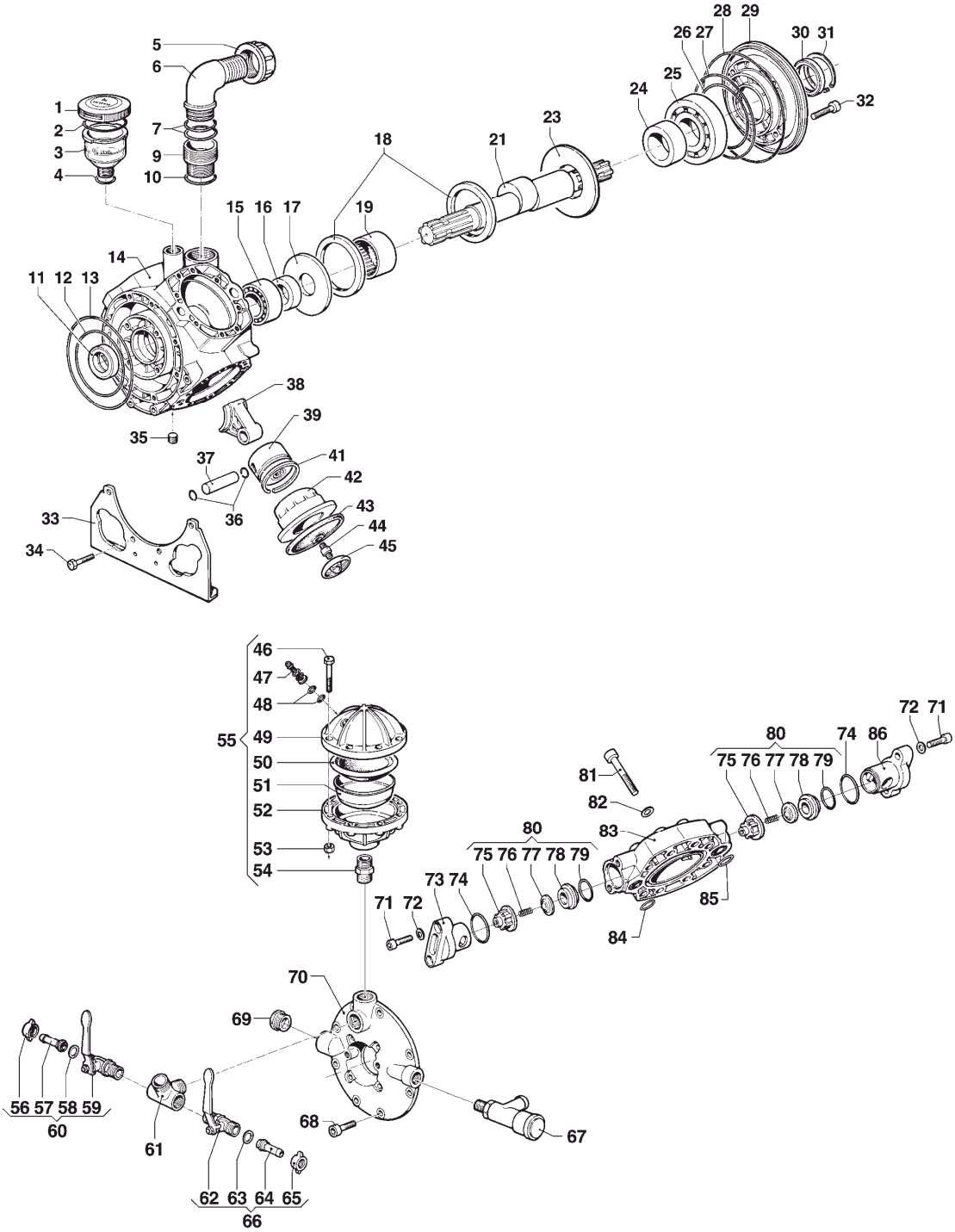

COMET VRS DRUKREGELAAR
Nr. 8200085

Pos.	Code	Aantal	Code ARAG	Benaming
1	-	1	2800 0004	HAAKSE THULE
2	-	1	1200 0005	VLEUGELMOER 30MB
3	-	1	1210 0002	O-RING Ø2,62x20,7
4	-	1	2000 0012	VERLOOPNIPPEL M36X2 M30X2
5	-	1	1210 0033	O-RING Ø3,0x28
6	-	1	3009 0042	KLEPZITTING
7	-	1	0424 0072	KLEPHUIS
8	-	1	0604 0050	MOER G ¾" X 7
9	-	1	3609 0047	INBUSBOUT M6X14
10	-	1	3600 0020	DRUKKLEP
11	-	1	1800 0039	MEMBRAAN
12	-	1	0424 0077	VENTIEL HUIS
13	-	3	3609 0157	INBUSBOUT M8X18
14	-	1	3021 0011	PEN Ø4x26
15	-	1	1600 0014	HENDEL
16	-	1	1202 0002	BEUGEL
17	-	1	1210 0033	O-RING Ø3,0x28
18	-	1	0015 0068	GELEIDINGSAS
19	-	1	1802 0085	VEER Ø34X18
20	-	1	0432 0022	VEER GELEIDING
21	-	1	0208 0002	HEFBOOM
22	-	1	1802 0010	VEER Ø15X28
23	-	1	3605 0003	STELSCHROEF
24	-	1	3021 0011	PEN Ø4x26

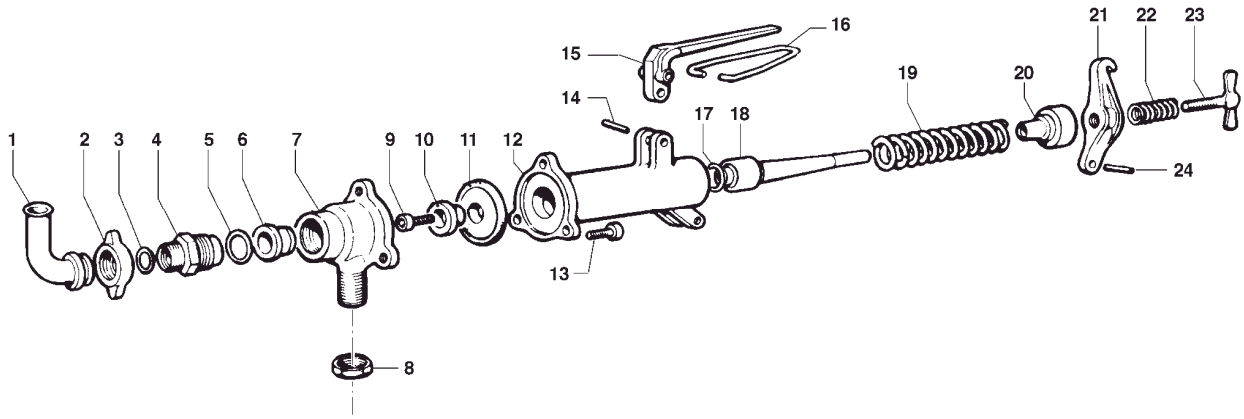

ZUIGFILTER
Nr. 7315469

Pos.	Code	Aantal	Code ARAG	Benaming
1	7315451	1	316070.010	FILTERHUIS
2	7315480	2	316300.060	O-RING Ø101,3 x 2,6
3	7315442	1	316002.030	FILTER ELEMENT WIT “32 MESH”
4	7315441	1	316000.050	O-RING Ø126,4 x 6,99
5	7315439	1	316000.020	DEKSEL
6	7315440	1	316000.040	MOER

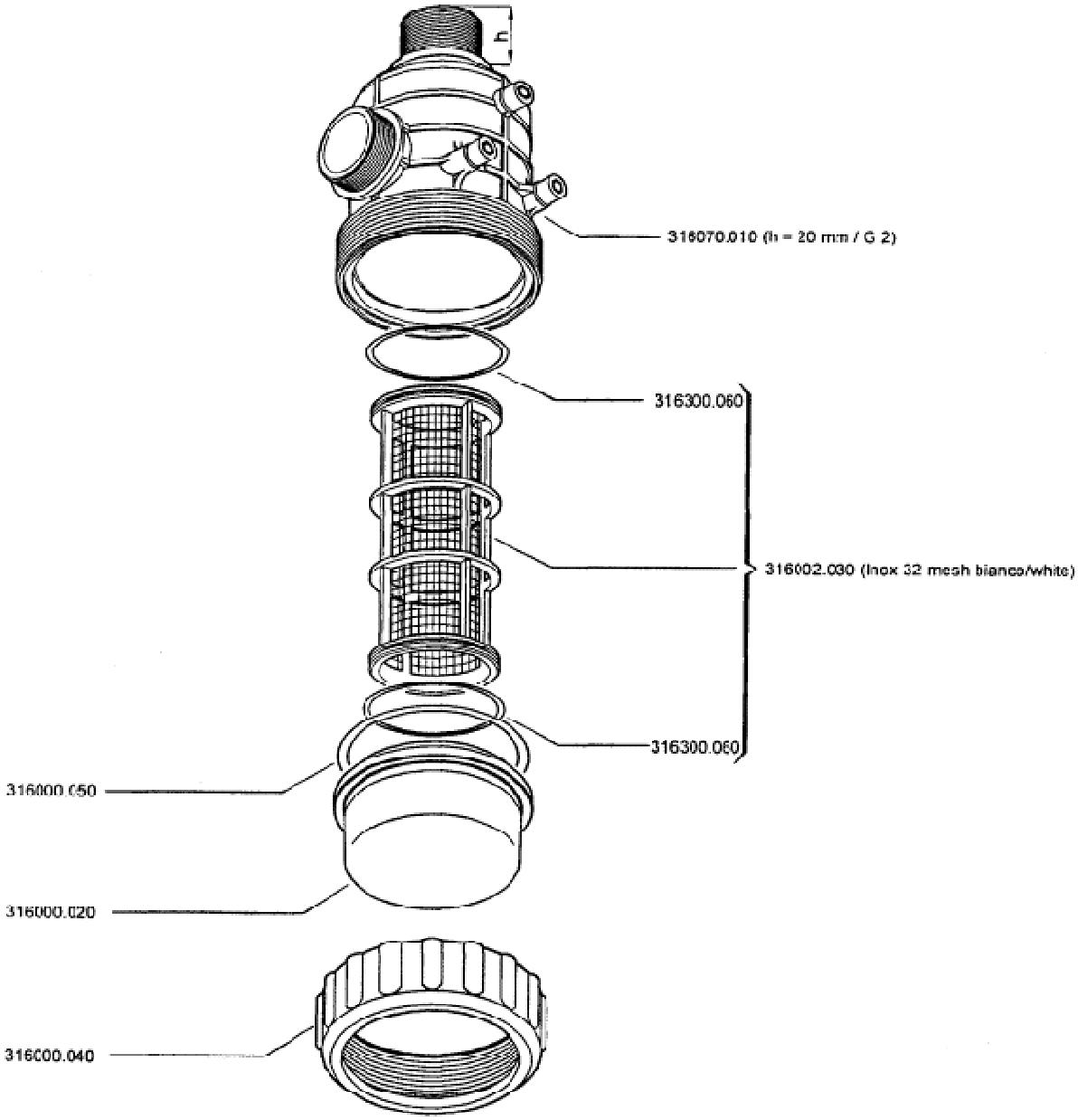

ZUIGSLANG
Nr. 9821005.0

Pos.	Code	Aantal	Benaming
1	2212935	1	ZUIGSLANG PVC 1¼" L= 10000
2	4550935	2	SLANGKLEM 26-38 OS0035 SS
3	7315415	1	ZUIGKORF 25/30mm SS
4	7914725	1	DRIJVER
5	3290050	1	S-HAAK nr.50
6	0910104	1	KETTING 4mm L=2 links
7	7315094	1	TULE HAAKS 1¼" x 30
8	7315226	1	WARTEL 1¼"
9	7315874	2	O-RING Ø26,65x2,62

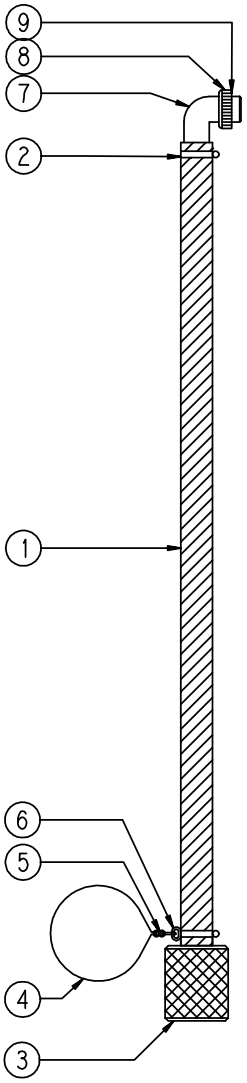

OPTIE: SCHACHTENBOOG 30 CM
Nr. 9821007.0

Pos.	Code	Aantal	Benaming
1	9820199.0	1	SCHACHTENBOOG 30 CM
2	9820196.0	1	VERLENGPIJP
3	9820023.0	3	GELEIDEROL VOOR SCHACHTENBOOG 30CM
4	8257550	6	GELEIDEROL Ø75
5	3060638	9	BOUT M10 x 80 DIN 931
6	3142100	9	MOER ZELFBORGEND M10 DIN 985
7	2212860	1	ZUIGSLANG PVC Ø50 x 65 L=350
8	4550965	4	SLANGKLEM 50 - 65 OS0065 SS

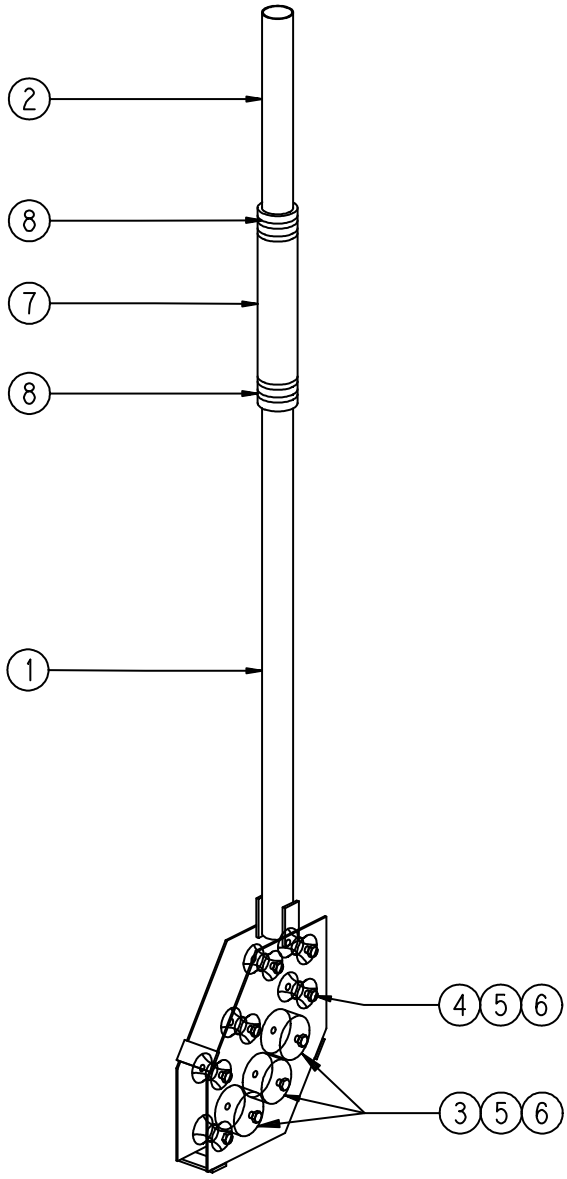

OPTIE: SCHACHTENBOOG 40 - 60 CM
Nr. 9821008.0

Pos.	Code	Aantal	Benaming
1	9820190.0	1	SCHACHTENBOOG 40 - 60 CM
2	9820196.0	1	VERLENGPIJP
3	9820195	1	GLIJSTRIP PE 50 x 5 L=760
4	3250740	6	KLINKNAGEL Ø5.0 x 20.0
5	8257550	3	GELEIDEROL Ø75
6	3060638	3	BOUT M10 x 80 DIN 931
7	3142100	3	MOER ZELFBORGEND M10 DIN 985
8	2212860	1	ZUIGSLANG PVC Ø50 x 65 L=350
9	4550965	4	SLANGKLEM 50 - 65 OS0065 SS

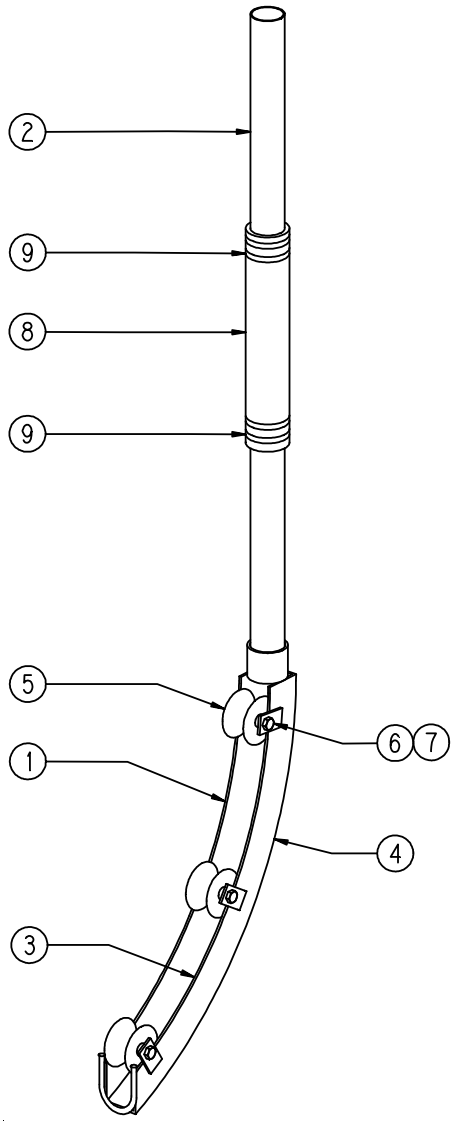

OPTIE: UITSCHUIFSYSTEEM
Nr. 9821006.0

Pos.	Code	Aantal	Benaming
1	7020168	1	CILINDER D=25/40 SLAG=750
2	9821024.0	1	PEN UITSCHUIFCILINDER
3	3280030	1	BORGVEER 3mm
4	8250581	1	HALVE KAPBEUGEL 42mm
5	3027636	2	BOUT M12 x 40 DIN 933
6	3142120	2	MOER ZELFBORGEND M12 DIN 985
7	3027716	2	BOUT M16 x 55 DIN 933
8	3142160	4	MOER ZELFBORGEND M16 DIN 985
9	9987308.0	2	INSCHROEFKOPPELING GE 8 LR
10	7128509	1	HYDR. SLANG 2STC 6 A35 A35 L=3800
11	7128510	1	HYDR. SLANG 2STC 6 A35 A35 L=4500
12	7320525	2	INSCHROEFKOPPELING GE 8 LR 3/8”
13	3360757	2	STELSCHROEF M8 x 8 Ø0,7mm BORING

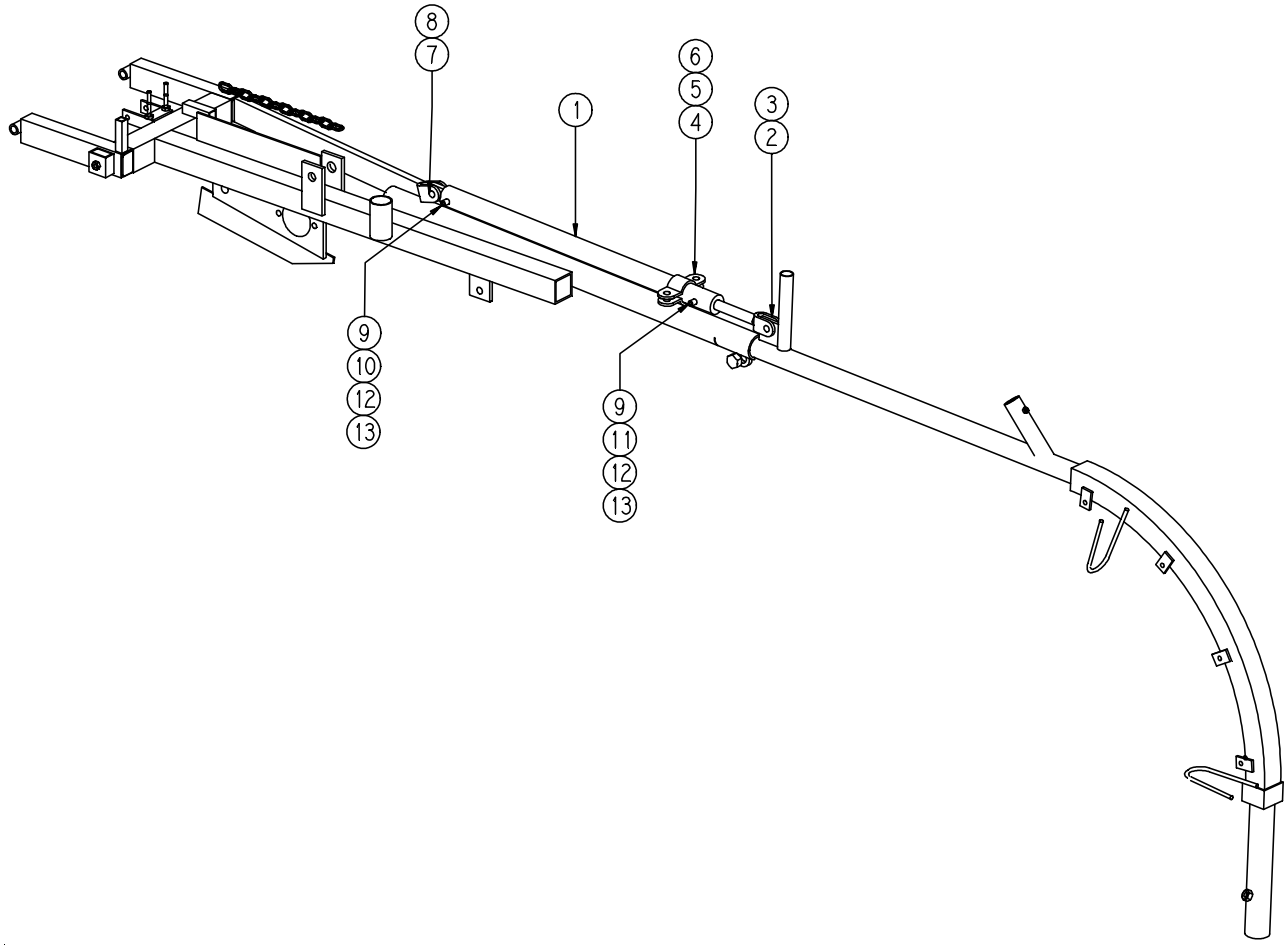

OPTIE: ELEKTRISCH-HYDRAULISCHE AFSTANDSBEDIENING

Nr. 9821010.0

Pos.	Code	Aantal	Benaming
1	7784550	1	VERBINDINGSKAST 256
2	7784600	1	VERBINDINGSKAST 318
3	7779390	2	SCHAKELAAR 6 POLIG (mono)
4	-	1	SCHAKELAAR 3 POLIG
5	7714370	7	DIODE
6	7742670	1	KROONSTRIP 6qmm 12P
7	7740220	40	ADEREINDHULS 1½
8	7774180	1	STEKKER 7 POLIG
9	1960042	1	KABEL 2x2.5qmm L=3500
10	1960036	1	KABEL 12x1.5qmm L=10000
11	1960012	1	KABEL 3x1qmm L=1680
12	1960010	1	KABEL 2x1qmm L=1400
13	7788302	4	KABELWARTEL PG 7
14	7788402	4	WARTELMOER PG 7
15	7788305	2	KABELWARTEL PG9
16	7788405	2	WARTELMOER PG9
17	7788311	2	KABELWARTEL PG13.5
18	7788411	2	WARTELMOER PG13.5
19	7229005	1	VOORSCHAKELBLOK
19a	7229416	1	BLOK ENKELVOUDIG NG6
19b	7229216	1	4/2 VENTIEL 12V
19c	7229800	4	INBUSBOUT M5 x 30
19d	7229110	1	DRUKBEGRENZINGSVENTIEL
19e	7229389	1	STEKER GRIJS
20	7229008	1	BLOK 3-VOUDIG
20a	7229406	1	BLOK 3-VOUDIG
20b	7229305	3	GESTUURDE TERUGSLAGKLEP
20c	7229205	3	4/3 VENTIEL 12V
20d	7229820	12	INBUSBOUT M5 x 70
20e	7229388	3	STEKER ZWART
20f	7229389	3	STEKER GRIJS
21	7320578	2	INSCHROEFNIPPEL GE 15 LR
22	7321449	2	INSCHROEFSTUK ROS-A-15 LR
23	9820232.0	1	MONTAGEPLAAT
24	7320556	4	INSCHROEFNIPPEL GE 12 LR ½”
25	9987302.0	4	INSCHROEFNIPPEL GE 8 LR 3/8” BEWERKT
26	3360757	4	STELSCHROEF M8x8 0,7 mm BORING
27	7320286	4	HAAKSE KOPPELING ERW 12 L
28	7320554	2	INSCHROEFKOPPELING GE 12 LR
29	7321443	2	INSCHROEFSTUK ROS 12 LR 3/8”
30	7390696	1	SMOORVENTIEL DV 10-07-1.0-P
31	3309560	2	SCHROEF M5 x 20 DIN 84
32	3142050	2	MOER ZELFBORGEND M5 DIN 985
33	3027536	4	BOUT M8 x 16 DIN 933
34	3726080	4	VEERRING M8
35	0340138	1	HYDR. BUIS Ø12x1,5 L=150
36	7320062	2	SNIJRING D 12
37	7321361	2	WARTELMOER M12
38	7320246	1	INSTELBARE KOPPELING ERL 12 L
39	7320267	1	INSTELBARE KOPPELING ERT 12 L
40	7321442	1	INSCHROEFSTUK ROS-A-12 L
41	7321438	1	INSCHROEFSTUK ROS-A-10 L

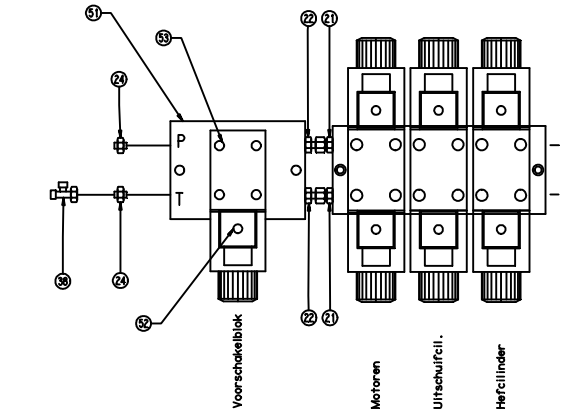
P
T
Voorschakelblok
Motoren
Ultschuifcil.
Hefcilinder

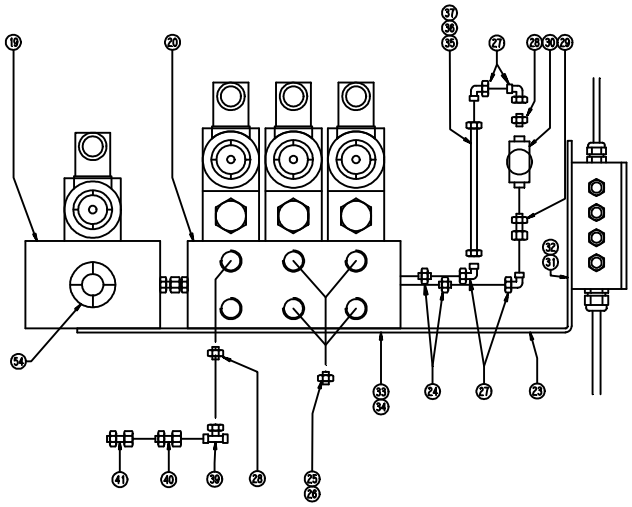

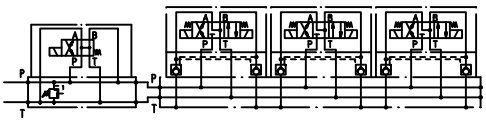

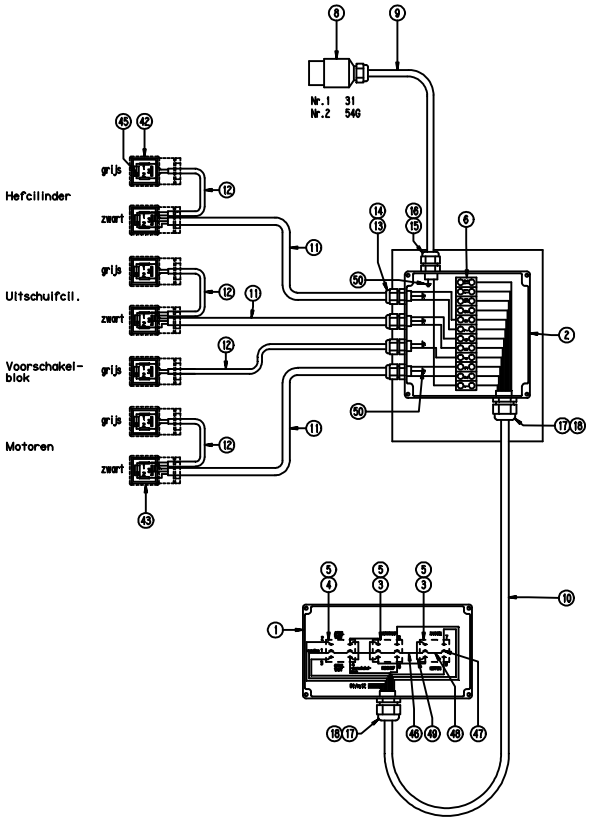
Nr.1 31
Nr.2 54G
Hefcilinder
Ultschuifcil.
Voorschakel-
blok
Motoren
grijs
zwart

OPTIE: EIGEN HYDRAULISCHE VOEDING
Nr. 9821011.0

Pos.	Code	Aantal	Benaming
1	7250620	1	POMP PLP 20-20 D 082 E2
2	7210240	1	HAAKSE POMPFLENS 1GA12
3	7210244	1	HAAKSE POMPFLENS 2GA34
4	6540235	1	KOPPELBUS BF2 14T
5	6540620	1	TANDWIELKAST ML32-2-1/3
6	9820235.0	1	HYDRAULIEKTANK + STEUN
7	9820236.0	1	KLEMPLAAT
8	7210852	1	RETOURFILTER MPF 1001P25 (kompleet)
	7210140		FILTERELEMENT CR50/3
9	7210851	1	VULDOP TA80FL10B00C80
10	7210853	1	PEILGLAS
11	3310670	4	INBUSBOUT M8 x 25 DIN 912
12	7907358	2	BUFFER Ø50 x 24
13	9820234.0	1	TANDWIELKASTBEVESTIGINGSPLAAT
14	3027544	2	BOUT M8 x 25 DIN 933
15	3765080	2	SLUITRING M8 DIN 125A
16	3142100	4	MOER ZELFBORGEND M10 DIN 985
17	3765100	4	SLUITRING M10 DIN 125A
18	3027580	2	BOUT M10 x 16 DIN 933
19	3726100	2	VEERRING M10 DIN 127B
20	3060694	2	BOUT M12 x 160 DIN 931
21	3142120	2	MOER ZELFBORGEND M12 DIN 985
22	7934600	3	INSTEEKDOP 60 x 60 x 4
23	7320115	2	DRAADPLUG DP ½”
24	7320120	1	DRAADPLUG DP ¾”
25	7320600	3	INSCHROEFKOPPELING GE 22 LR
26	7320780	1	REDUCEERKOPPELING GRV-A-22/12 L
27	7128528	1	HYDR. SLANG 2SN 20 A05 A35 L=1900

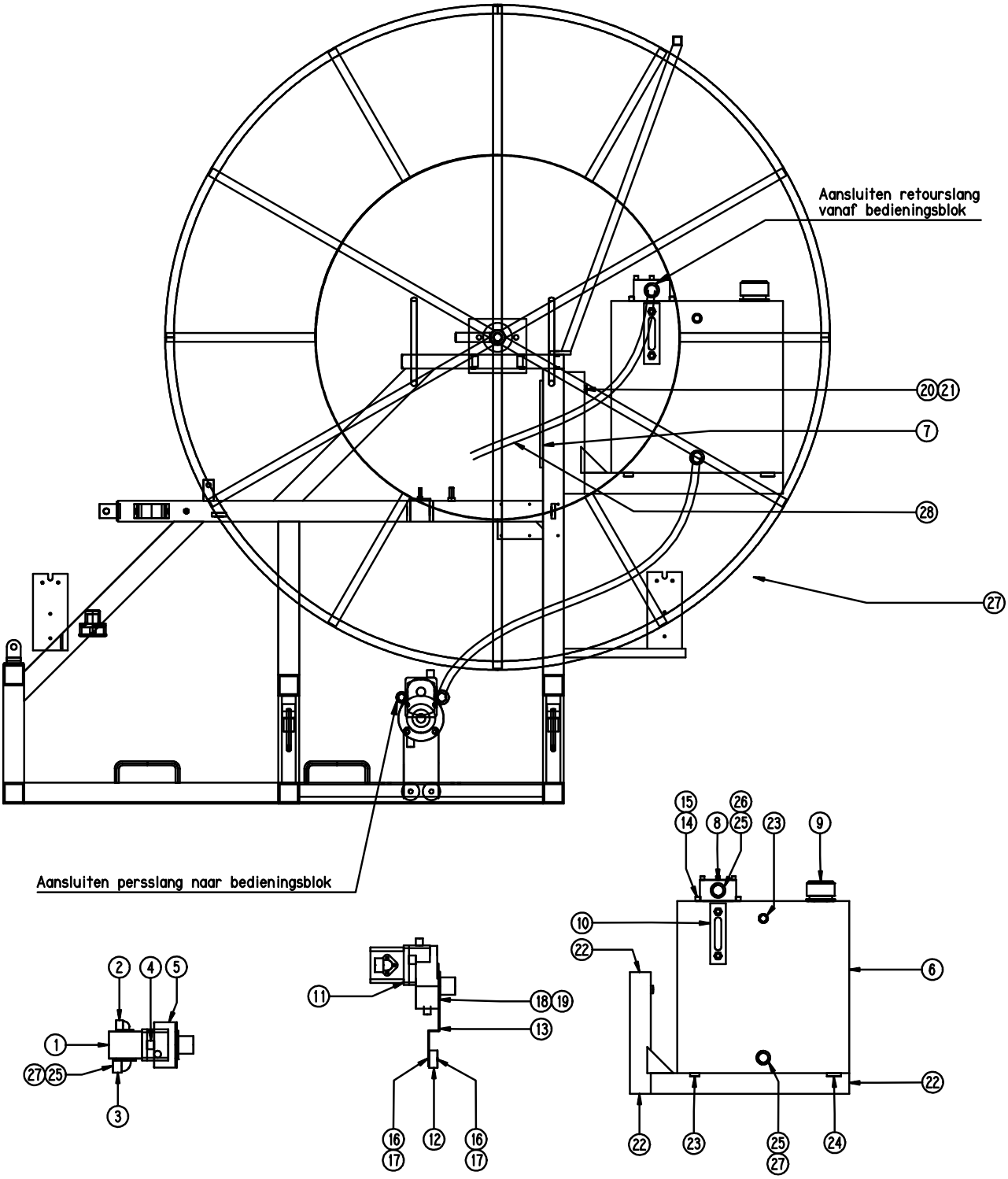
Aansluiten retourslang
vanaf bedieningsblok
20 21
7
28
27
Aansluiten persslang naar bedieningsblok
15
14
26
8
25
23
9
10
22
6
22
22
23
25
27
24
2
4
5
1
27
25
3
11
18
19
13
16
17
12
16
17

OPTIE: ZIJARM MET 4 AANGEDREVEN WIELEN

Nr. 9821014.0

Pos.	Code	Aantal	Benaming
1	9820109.0	1	ZIJARM
2	9820134.0	1	KLEMBOUT GELEIDINGSARM
3	9820238.0	1	DRUKROL HEFBOOM
4	9015028.0	1	BOUT
5	9820239.0	1	SCHOMMELJUK DRUKROL
6	9820241.0	2	OPVULBUS
7	9820142.0	1	STELBOUT DRUKROL
8	9820150.0	1	DRUKVEER DRUKROL
9	9820014.0	1	AANDRIJFWIEL MOTORZIJDE Ø200
10	9820011.0	1	KETTINGWIEL MOTORZIJDE GAT Ø35
11	9820013.0	3	AANDRIJFWIEL GEDREVEN Ø200 + LAGER
12	9820012.0	3	KETTINGWIEL GEDREVEN GAT Ø22
13	9820157.0	1	AS GEDREVEN WIEL
14	9820240.0	1	BESCHERMKAP KETTING
15	9820152.0	1	STEUN METERTELLER
16	8200156	1	METERTELLER
17	8200152	1	WIELT VOOR METERTELLER
18	4830140	1	TREKVEER d=1 D=10 Lbo=60 RVS
19	8257549	2	GELEIDEROL KLEIN Ø50
20	8257550	1	GELEIDEROL GROOT Ø75
21	7240755	1	HYDROMOTOR T-SERIE 157cc
22	6100280	1	ROLKETTING ½” x 5/16”
23	6180080	1	SLUITSCHAKEL ½”
24	7934590	1	INSTEEKDOP 60 x 20 x 2
25	7934595	1	INSTEEKDOP 60 x 40 x 4
26	7934600	1	INSTEEKDOP 60 x 60 x 4
27	7934259	2	INSTEEKDOP Ø19 x 1,5
28	4110089	2	SMEERNIPPEL M8
29	3230390	3	SPLITPEN Ø5 x 40 DIN 94
30	3309480	2	BOUT M4 x 16 DIN 933
31	3142040	2	MOER ZELFBORGEND M4 DIN 985
32	3027540	2	BOUT M8 x 20 DIN 933
33	3750282	1	CARROSSERIERING M8 DIN 9021
34	3027590	1	BOUT M10 x 35 DIN 933
35	3060638	1	BOUT M10 x 80 DIN 931
36	3142100	3	MOER ZELFBORGEND M10 DIN 985
37	3765100	2	SLUITRING M10 DIN 125A
38	3027636	2	BOUT M12 x 40 DIN 933
39	3142120	9	MOER ZELFBORGEND M12 DIN 985
40	3142200	3	MOER ZELFBORGEND M20 DIN 985
41	3765200	4	SLUITRING M20 DIN 125A
42	-		
43	7975135	1	STICKER “QUETSCHGEFAHR”
44	6240404	2	KETTINGWIEL ½” z=18
45	3060768	2	BOUT M16 x 120 DIN 931
46	3142160	2	MOER ZELFBORGEND M16 DIN 985
47	3765160	8	SLUITRING M16 DIN 125A

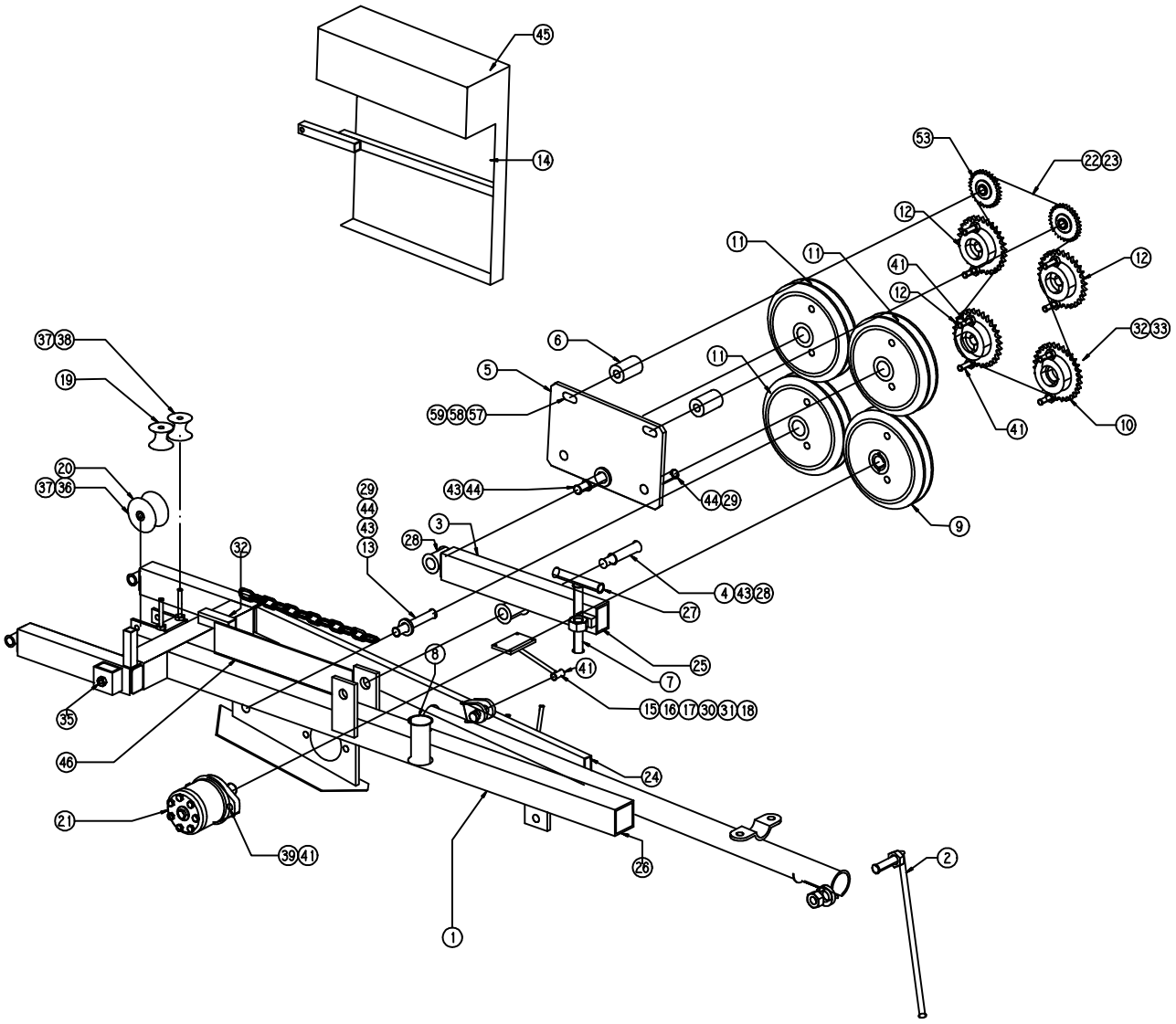
45
14
53
22 23
12
11
11
41
12
12
32 33
6
11
5
59 58 57
41
10
37 38
19
20
37 36
29
44
43
13
43 44
44 29
9
28
3
4 43 28
32
27
25
8
41
7
15 16 17 30 31 18
35
46
24
21
39 41
26
1
2

OPTIE: SPUITKOPPEN (OVERZICHT)

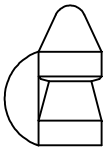

9820223.0
ø 60

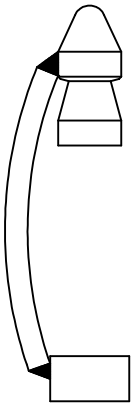

9820224
ø 75

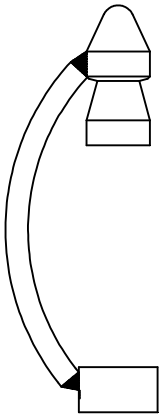

9820225.0
ø 100

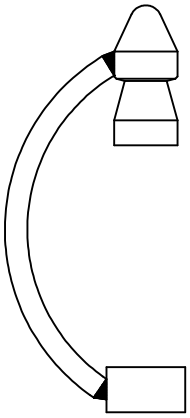

9820226.0
ø 125

1+12

(040354)
8200420
15°

1+12

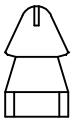

(040355)
8200421
30°

1+3 gaten / Löcher / holes / trous

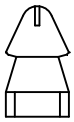

(040356)
8200423
30°

(040353)
8200360

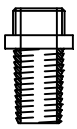

(040438)
8200363

(040357)
9820211.0

(040357)
9820211.0

(040358)
8200361

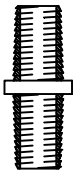

(040357)
9820211.0